GUTMANN

ALUMINIUM SHAPED BY GUTMANN

GUTMANN CORA

Dieses Produkt finden Sie auch unter
This product you also can find under
productfinder.gutmann-group.com

BAUSYSTEME	FENSTER UND TÜREN	HOLZ-ALUMINIUM SYSTEME	KATALOG	04.2012
BUILDING SYSTEMS	WINDOWS AND DOORS	WOOD-ALUMINIUM SYSTEMS	CATALOGUE	

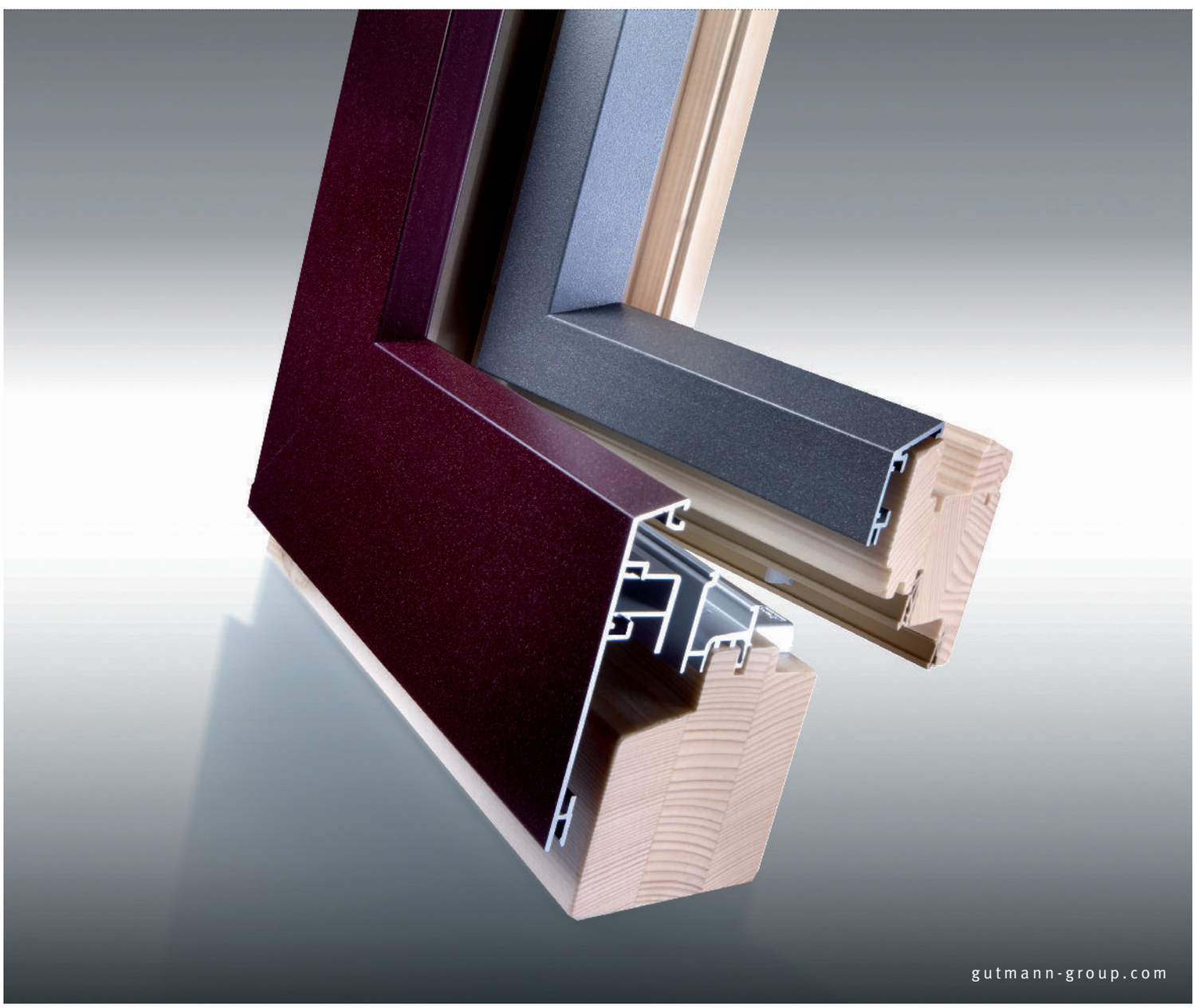

gutmann-group.com

Aluminium Systeme | Aluminium Systems

Holz-Aluminium Systeme | Wood-Aluminium Systems

Kunststoff-Aluminium Systeme | PVC-Aluminium Systems

Baubeschlag Systeme | Building-Fitting Systems

GUTMANN CORA

Schutz und Nachhaltigkeit durch Modernisierung

Mit dem Systemprofil GUTMANN CORA bietet GUTMANN ein leistungsstarkes, vielseitiges Aluminiumsystem an, das Fenster dauerhaft modernisiert und schützt.

Protection and sustainability through modernization

The GUTMANN CORA system is a high-performance, versatile aluminium system for the long-lasting protection and modernization of windows.

Durch die Herausgabe dieses Kataloges werden alle früheren Unterlagen ungültig. Alle Abbildungen entsprechen dem neuesten Stand. Der Maßstab der technischen Zeichnungen beträgt 1:1, Ausnahmen sind entsprechend gekennzeichnet. Änderungen im Rahmen des technischen Fortschrittes behalten wir uns vor. Für Druckfehler und andere Irrtümer übernehmen wir keine Haftung.

The release of this catalog renders all previous editions invalid. All illustrations are up to date (1:1 scale). We reserve the right to make modifications in the event of technological progress. Volume production has ceased for items discontinued from previous editions of this catalog. We do not assume liability for misprints and other errors.

CORA ist das leistungsstarke Holz-Aluminium-Fenstersystem für die Modernisierung von Holzfenstern.
Viele intelligente Details und die Nutzung des Zubehörs der bestehenden Systeme machen **CORA** zu einem wirtschaftlichen Allroundsystem.

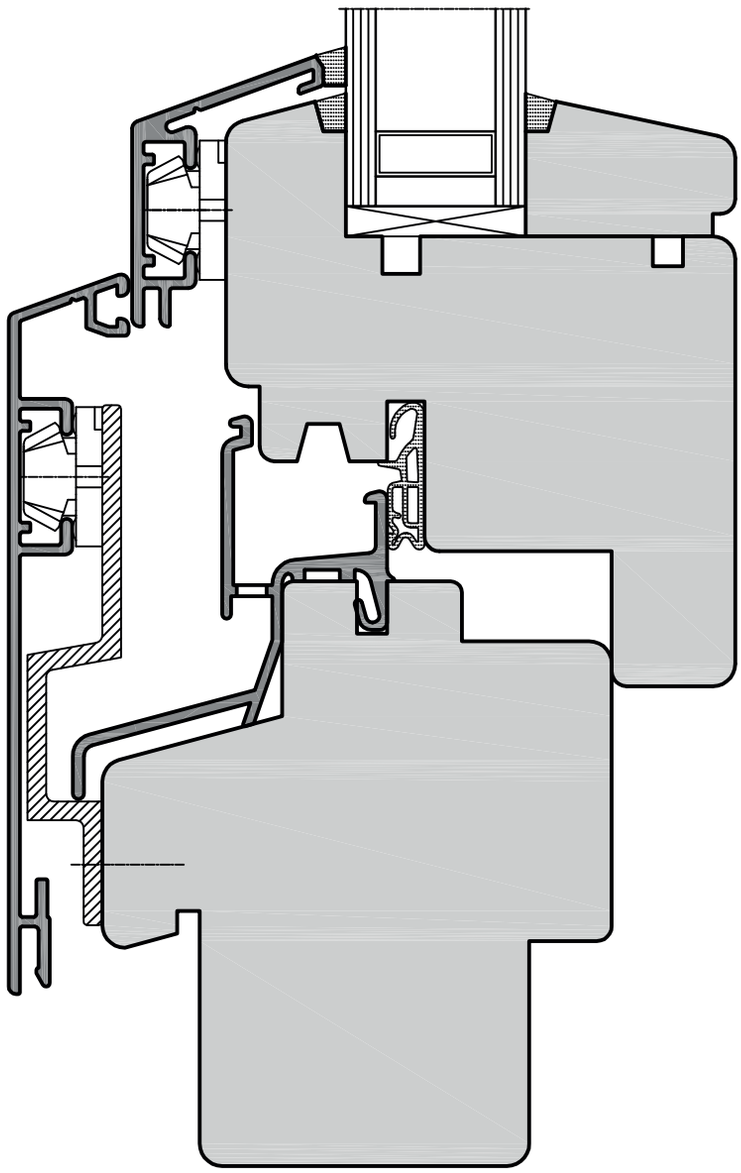

- Das abgestimmte Profilsortiment lässt keine Gestaltungswünsche offen: Zahlreiche Fensterkonstruktionen und Öffnungsarten können mit unterschiedlichen Profilbreiten und Bauhöhen ausgeführt werden. Auch Schrägfenster und Rundbögen sind in allen Formen machbar.

- Das Holz-Aluminium System **CORA** basiert auf der Grundkonstruktion für Standard-Holzfenster "IV 68" mit Holzdicke von 68 mm am Flügel und Rahmen. Für die Herstellung des Holzrahmens sind daher keine Investitionen in besondere Fräswerkzeuge erforderlich.

- Die Glasaufnahme erfolgt komplett im Holzfalz. Die Isolierglaskante ist somit ausgezeichnet gegen Wärmeverlust gedämmt. Der Glasaustausch wird von innen durch Lösung der Glasleiste ausgeführt.

- Die Aluschale ist Wetterschutz und farblich frei gestaltbares Architekturelement. Der Holzrahmen sorgt für Stabilität, hervorragende Wärmedämmung und verleiht dem Haus einen angenehmen wohnlichen Charakter.

- Alle Beschläge, die im Holzfensterbau eingesetzt werden, können verwendet werden.

- Umlaufende Dichtungen am Flügel sorgen für zuverlässige Abdichtung gegen Wind und Lärm.

- Die Alurahmen sind hinterlüftet und werden mit stabilen Haltern spannungsfrei auf dem Holz befestigt: So kann das Holz atmen und der Alurahmen kann sich ohne Behinderung bei Temperaturschwankungen dehnen.
  Die Bauhöhe der Alurahmen ist von 5 bis 12 mm wählbar. Abgestimmte Profilbreiten ermöglichen durchlaufende Rahmenaußenkanten für perfekte Anschlüsse an Wand und Putz.
  Mit variablen Profilen, Kopplungen und montagefreundlichen, kleinen Produktionssegmenten sind wirtschaftliche Konstruktionen leicht ausführbar.

- Die Falzentwässerung erfolgt unsichtbar und ohne störende Entwässerungskappen durch den Einsatz von bewährten Regenschutzschienen.

- Kleine Radien an den Profilen schaffen klare Konturen. Setzholz- und Kämpferprofile in gleicher Bauhöhe ermöglichen perfekte Profilverbindungen.

- Die Rahmenverbindungen werden mit stabilen, gestanzten Eckverbindungen hergestellt: Elementgrößen sind bis 3.5 x 2.5 m möglich.

- **CORA** erreicht beste Dämmwerte von 1.5 W/m²K gemittelt am Rahmen 1.23 x 1.48 m. Die Dichtigkeitswerte entsprechen den guten Werten der eingesetzten Holzfenster-Bauart.

Detailübersicht
Detailed view

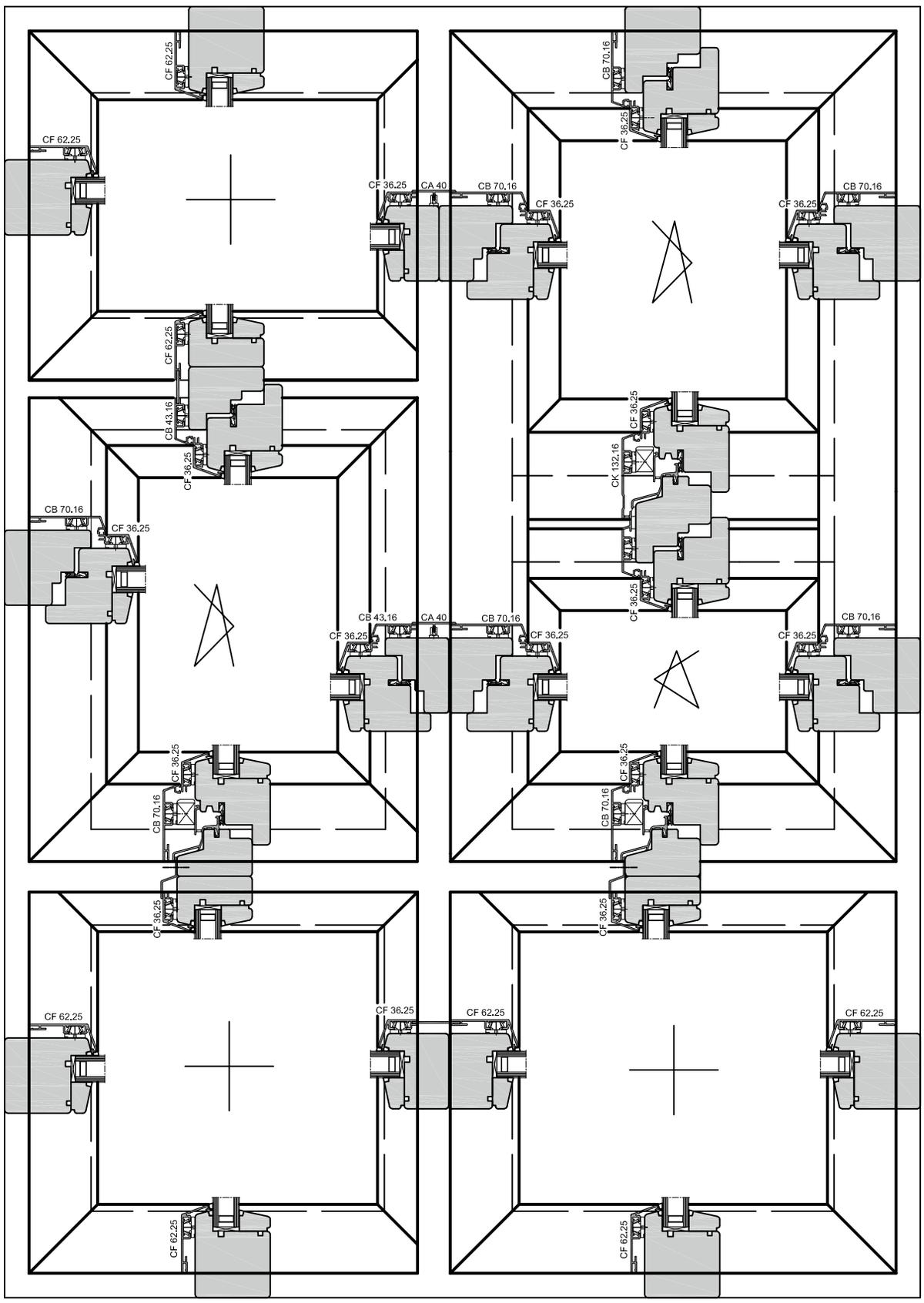

Mounting the aluminum frame on the wood part
The aluminum frame may be mounted to the wood part using the pivot clip holders DK2, DK4, or DK5. Further holder heights may be achieved by clipping the shims US1 (1 mm) and US2 (2 mm) onto the pivot clip holders. Position the holders on the wood frame and screw in with 3.5 x 20 mm stainless-steel countersunk screws. The holders must be placed approx. every 250 mm.

They must be mounted in a way that the holder head is positioned vertically to the length of the aluminum profiles.

When using pivot clip holders, the frame is struck by hand and thus snapped into the holder.

Mounting holders on the adapter pieces for weather bars AP 40.70 is a special case: As shown in the drawing, the holders are screwed through the profile bridge in the holder using a self-tapping screw 4.2 x 13 mm.

After assembly, it is important to perform a visual check to ensure that all holders have snapped into place.

Remove all foils from the aluminum profiles after installation of the aluminum frames, if necessary. Foiled profiles must not be exposed to sunlight as the foil is not UV-resistant.

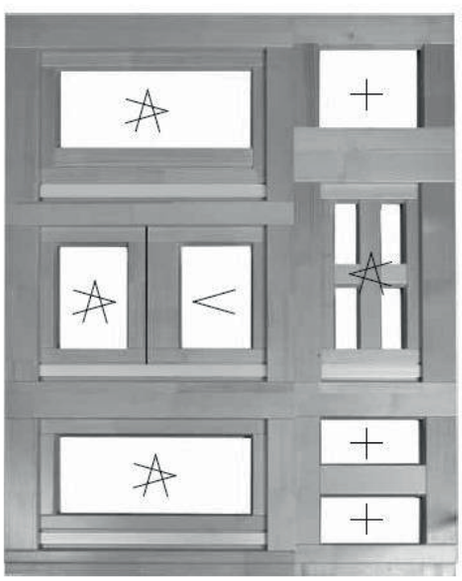

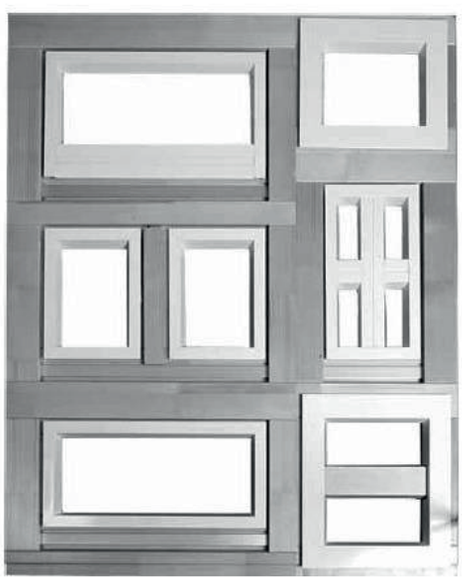

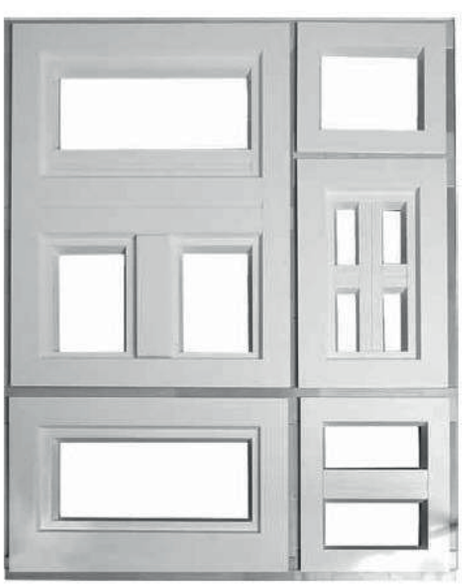

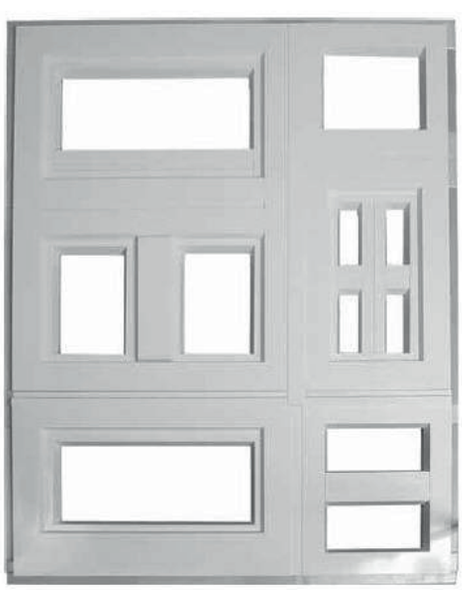

Flügelprofile ab 18 mm Blendrahmen und Flügelüberschlag
Sash profiles from 18 mm window frame and sash projection

CF 37.28

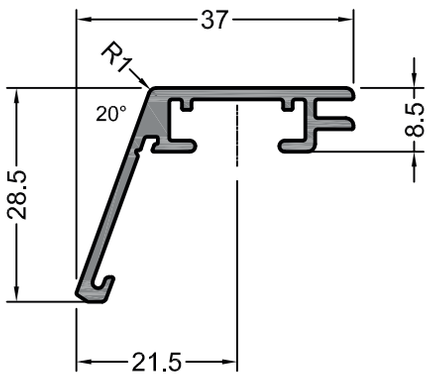

Flügelprofil
Sash profile
CF 37.28

CF 63.28

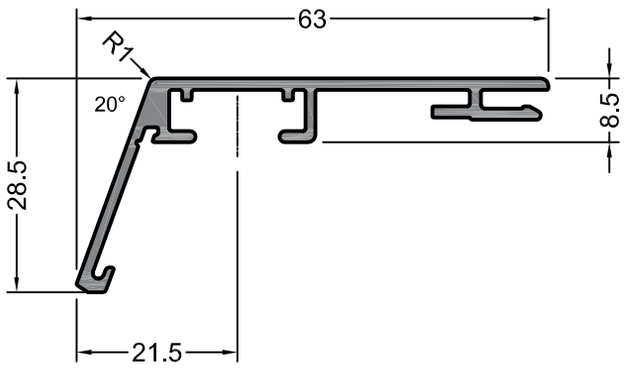

Flügelprofil
Sash profile
CF 63.28

CF 78.28

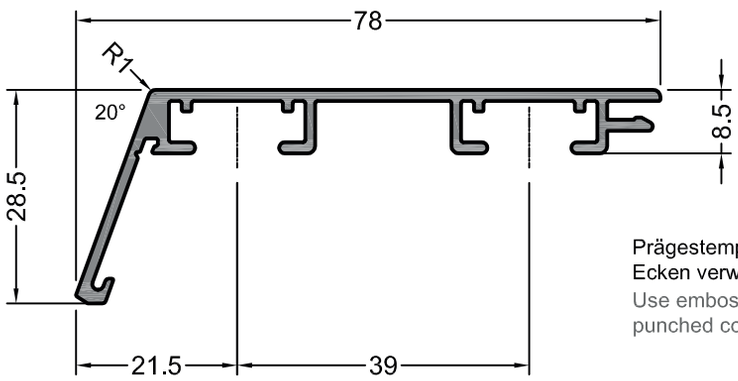

Prägestempel 99 96401 für gestanzte Ecken verwenden
Use embossing stamp 99 96401 for punched corner joint

Flügelprofil
Sash profile
CF 78.28

CF 88.28

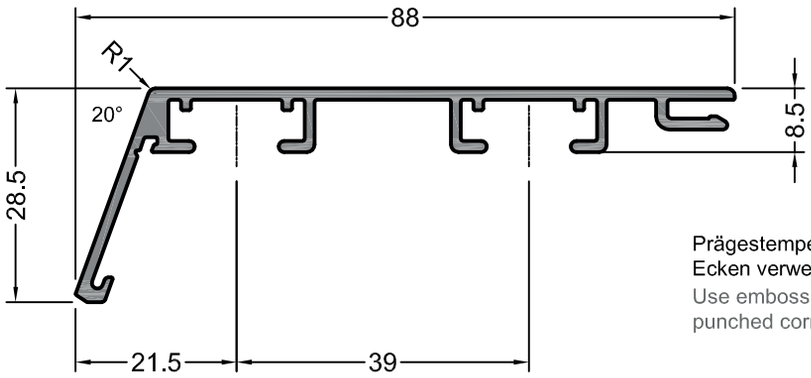

Prägestempel 99 96401 für gestanzte Ecken verwenden
Use embossing stamp 99 96401 for punched corner joint

Flügelprofil
Sash profile
CF 88.28

Flügelprofile
Sash profiles

CF 36.25

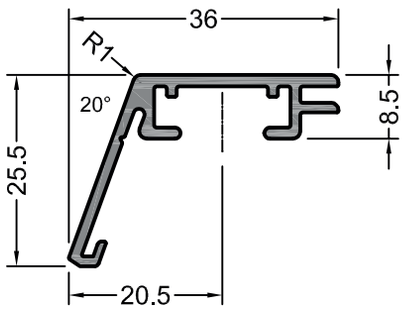

Flügelprofil
Sash profile
CF 36.25

CF 48.25

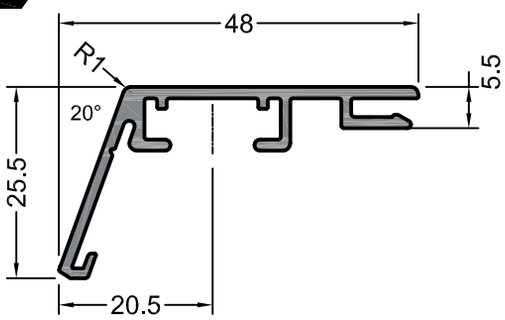

Flügelprofil
Sash profile
CF 48.25

CF 40.25

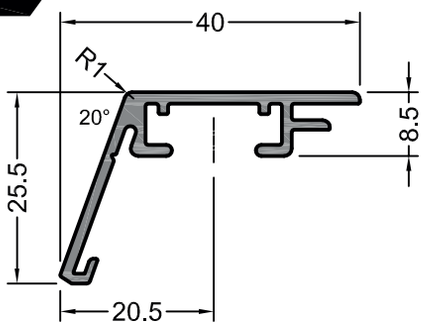

Flügelprofil
Sash profile
CF 40.25

CF 62.25

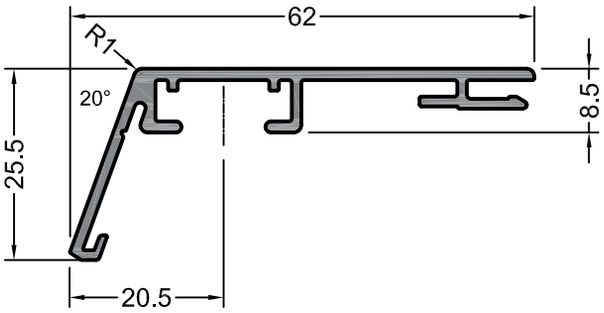

Flügelprofil
Sash profile
CF 62.25

CF 77.25

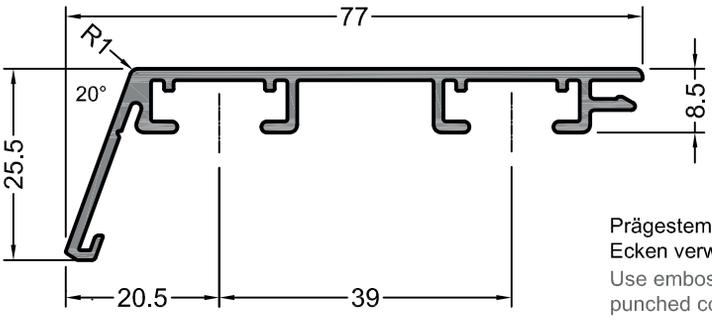

Prägestempel 99 96401 für gestanzte Ecken verwenden
Use embossing stamp 99 96401 for punched corner joint

Flügelprofil
Sash profile
CF 77.25

CF 87.25

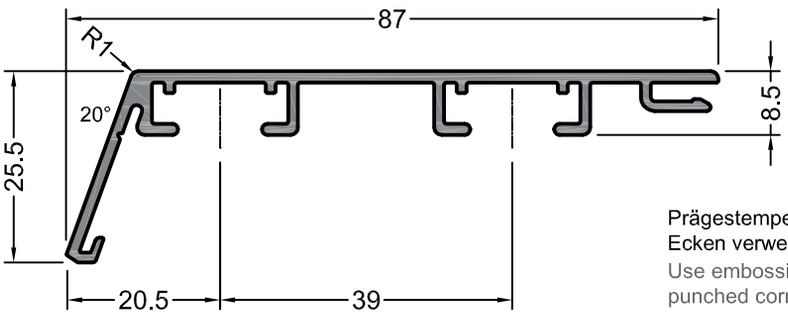

Prägestempel 99 96401 für gestanzte Ecken verwenden
Use embossing stamp 99 96401 for punched corner joint

Flügelprofil
Sash profile
CF 87.25

Blendrahmenprofile
Window frame profiles

CB 43.16

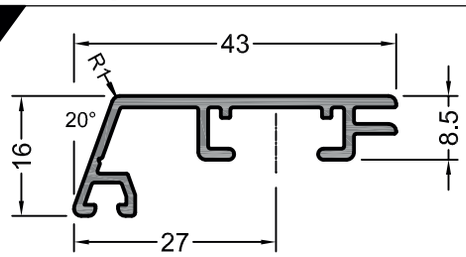

Blendrahmenprofil Window frame profile
CB 43.16

CB 70.16

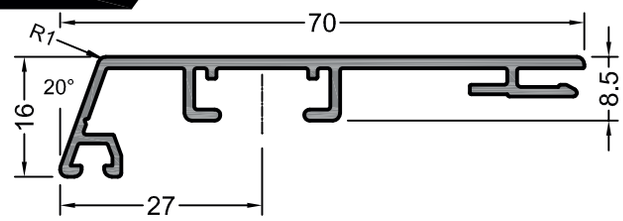

Blendrahmenprofil Window frame profile
CB 70.16

CB 86

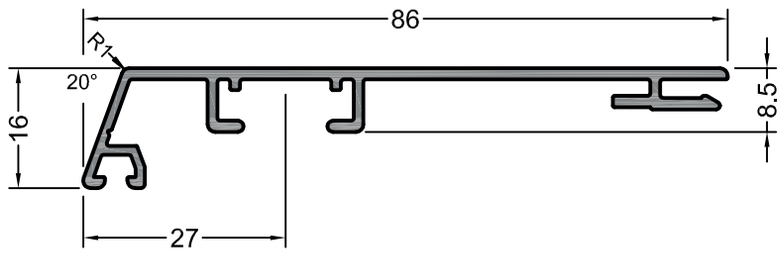

Blendrahmenprofil Window frame profile
CB 86

CB 86.16

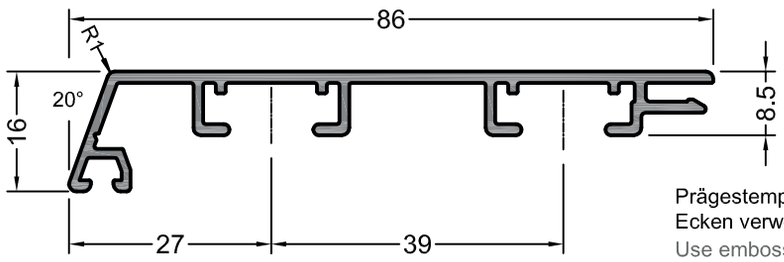

Prägestempel 99 96401 für gestanzte Ecken verwenden
Use embossing stamp 99 96401 for punched corner joint

Blendrahmenprofil Window frame profile
CB 86.16

CB 96.16

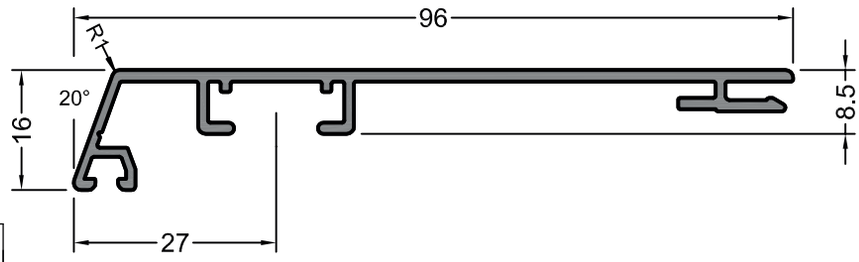

Blendrahmenprofil Window frame profile
CB 96.16

Schlagleistenprofil / Rebate stop profile

CSL 84

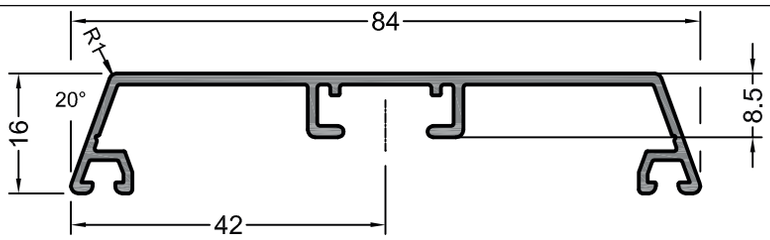

Schlagleistenprofil Rebate stop profile	Endkappe (weiß/schwarz) End cover (white/black)	VE
CSL 84	**EK-SL-84**	**50 St. / lose**

Flügel und Blendrahmenprofile für Flachbauweise
Sash and window frame profiles for low rise building styles

CF 30.20

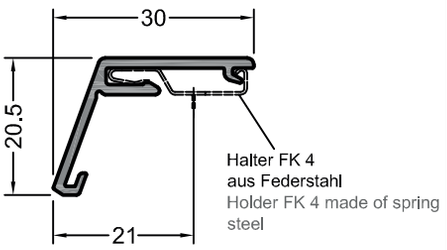

Flügel für Festverglasung Sash for fixed glazing
CF 30.20

CF 62.20

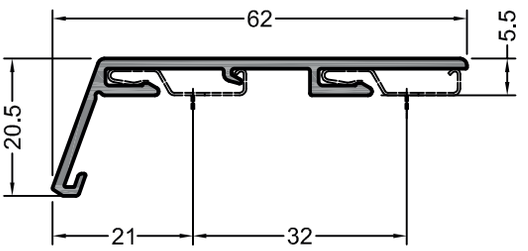

Flügel für Festverglasung Sash for fixed glazing
CF 62.20

CB 38.11

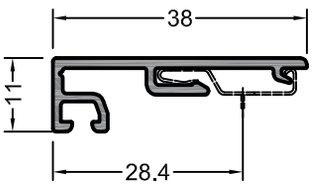

Blendrahmenprofil Window frame profile
CB 38.11

CB 70.11

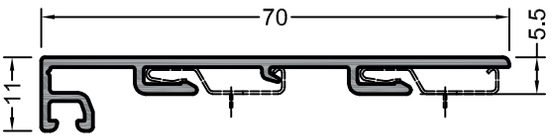

Blendrahmenprofil Window frame profile
CB 70.11

VST 50

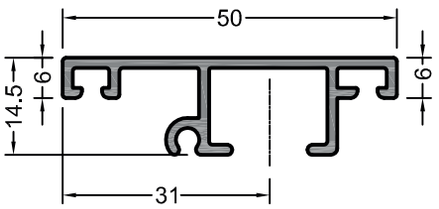

Schlagleiste Rebate stop	Endkappe (schwarz/weiß) End cover (black/white)
VST 50	**EK-SL-1000-50**

keine Rahmenfertigung möglich -
Profile nur in 6 m Stangen lieferbar
frame assembly not available -
profiles only delivered as 6 m rods

Setzholz-, Kämpfer-, Verbreitungs- und Abdeckprofile
Mullion, transom, widening and cover profiles

CS 138.16

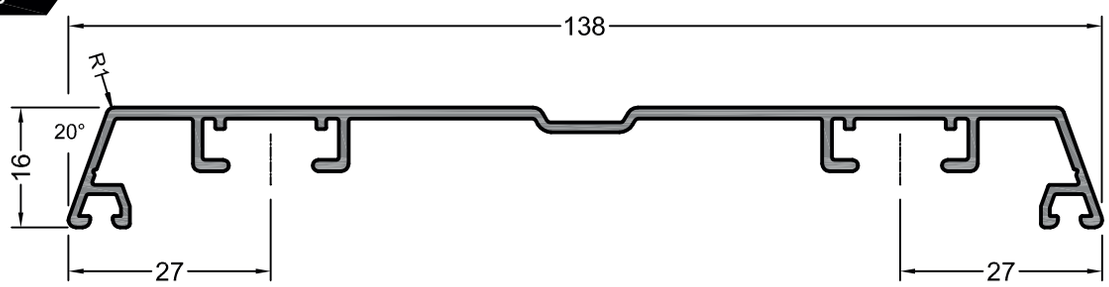

Setzholzprofil
Mullion profile
CS 138.16

CK 132.16

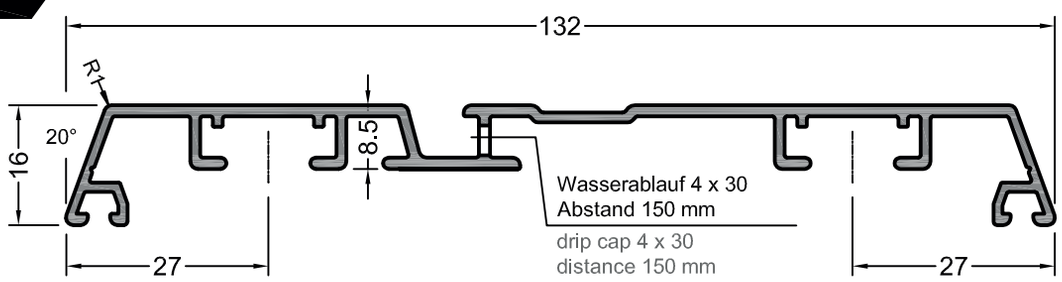

Kämpferprofil
Transom profile
CK 132.16

CV 132

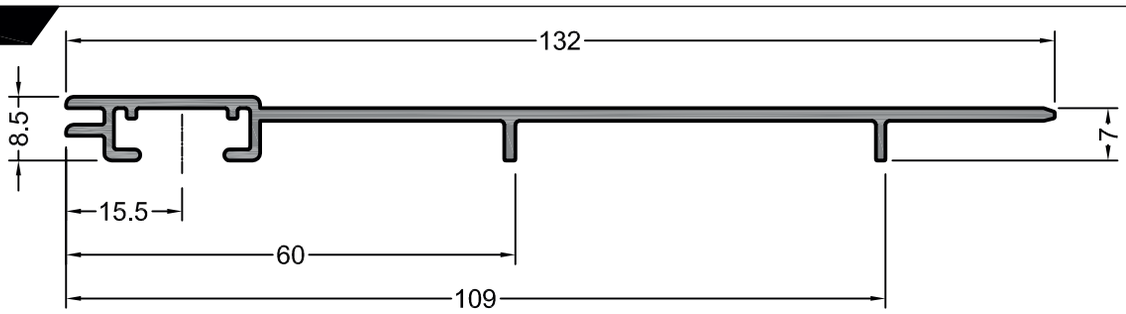

Verbreiterungsprofil
Widening profile
CV 132

CV 46

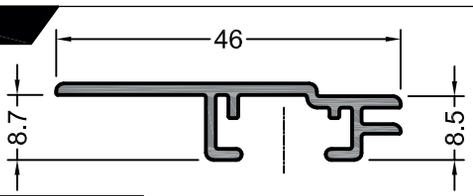

Verbreiterungsprofil
Widening profile
CV 46

CV 30

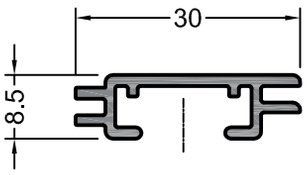

Verbreiterungsprofil
Widening profile
CV 30

CA 40

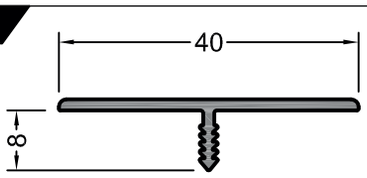

Abdeckprofil
Cover profile
CA 40

CB 51.12

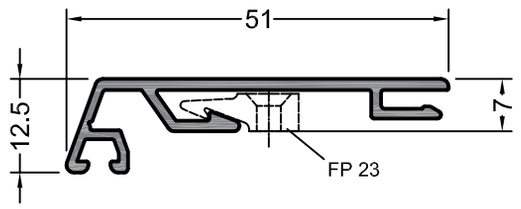

Blendrahmenprofil
Window frame profiles
CB 51.12

(Systemschnitt, siehe z.B. Seite 51)
(for system cross-section see page 51)

CB 40.7

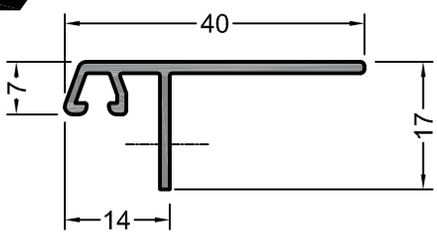

Blendrahmenprofil
Window frame profiles
CB 40.7

(Systemschnitt, siehe z.B. Seite 51)
(for system cross-section see page 51)

CB 70.7

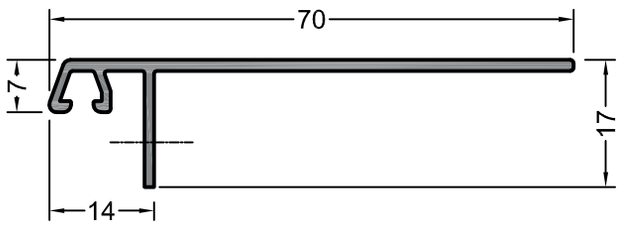

Blendrahmenprofil
Window frame profiles
CB 70.7

CRA 60

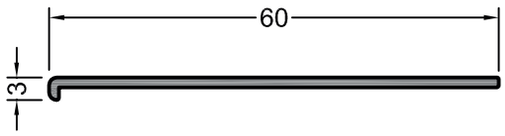

Rollladenabdeckprofil
Rolling shutter cover profile
CRA 60

CAP 14

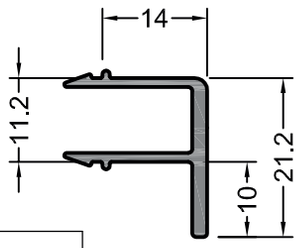

Adapterprofil
Adapter profile
CAP 14

Z 14

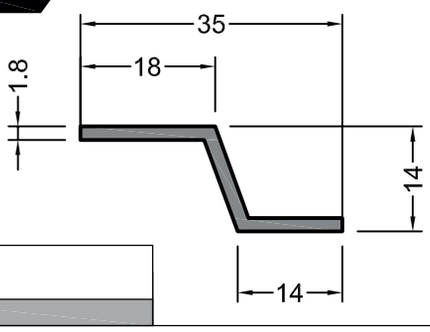

Z-Profil
Z-profile
Z 14

L 15x15x2

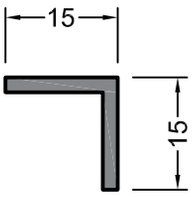

Winkelprofil
Angle profile
L 15x15x2

L 20x20x2

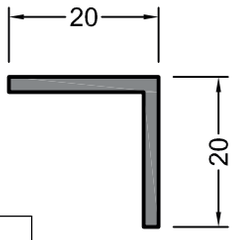

Winkelprofil
Angle profile
L 20x20x2

L 30x15x2

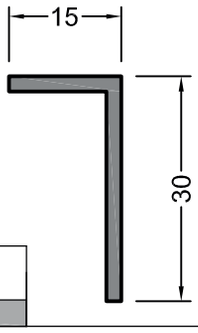

Winkelprofil
Angle profile
L 30x15x2

Sprossenprofile
Crossbar profiles

CSP 93

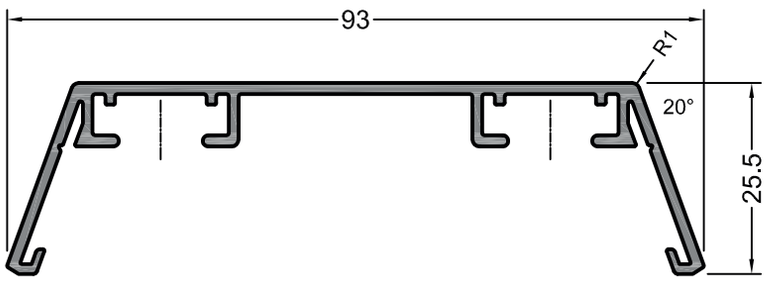

Sprossenprofil
Crossbar profile

CSP 93

125x2

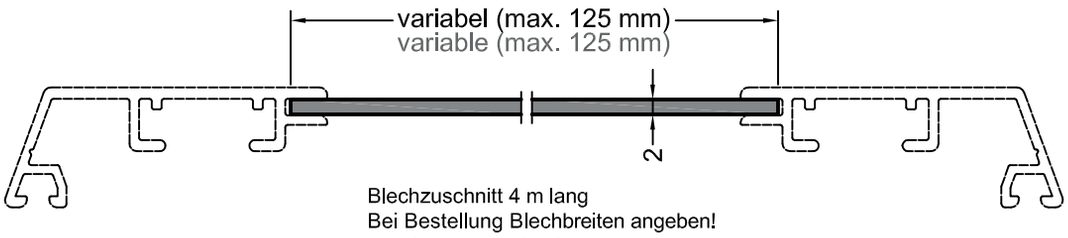

Blechzuschnitt 4 m lang
Bei Bestellung Blechbreiten angeben!
metal sheet cut 4 m long
Please indicate sheet widths when ordering!

Blechzuschnitt
Metal sheet cut

125 x 2 **VE = 4 m**

Sprossenprofile
Crossbar profiles

SP 3026/9

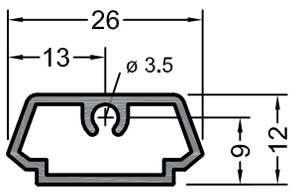

Sprossenprofil
Crossbar profile
SP 3026/9

SP 4014

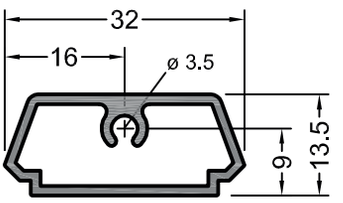

Sprossenprofil
Crossbar profile
SP 4014

SP 4016

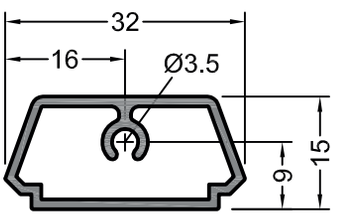

Sprossenprofil
Crossbar profile
SP 4016

SP 4015

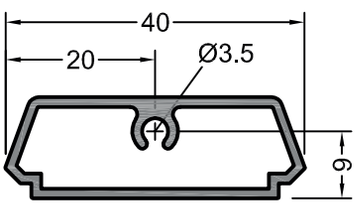

Sprossenprofil
Crossbar profile
SP 4015

SP 4017

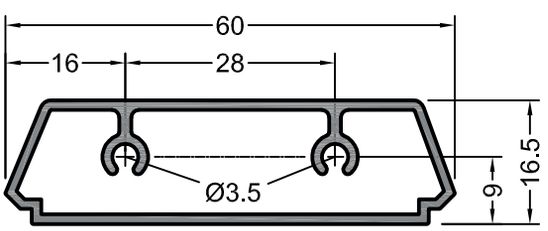

Sprossenprofil
Crossbar profile
SP 4017

Einbaubeispiel
Installation example

M 1:2

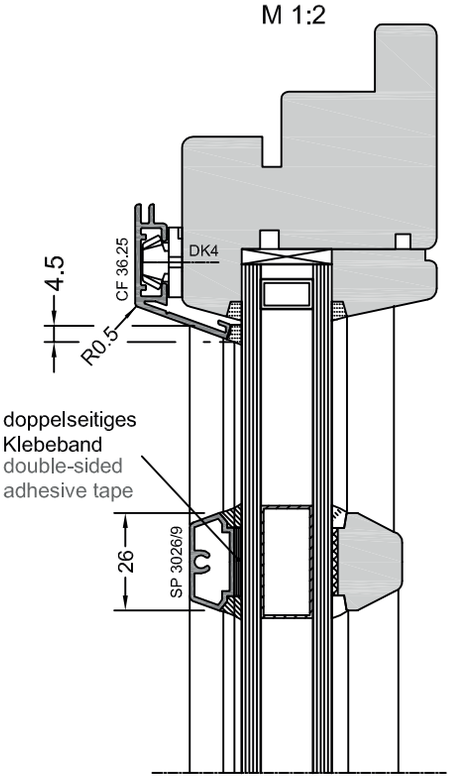

Hinweis:
Um Verletzungsgefahr durch aufgeklebte Sprossen, die sich lösen können vorzubeugen, ist eine mechanische Sicherung am Rahmen vorzusehen

Note:
As glued crossbars may loosen and lead to injury, mechanically secure them on the frame!

Kederzange
Strip pliers

Kedernzange für RB 1, RB2, RB 2 MS Strip pliers for RB 1, RB 2, RB 2 MS	VE
Kedernzange Strip pliers	**1 St.**

ET 4000

Farbe: schwarz und transparent
Color: black and transparent

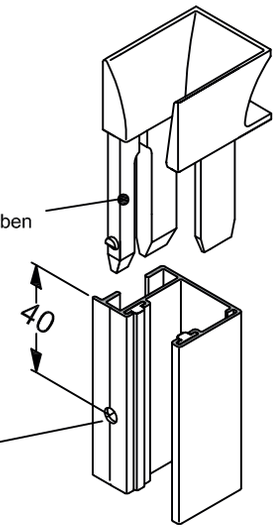

Einlauftrichter Feed funnel	VE
ET 4000	**50 Paar**

FP 23

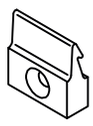

Klipshalter Clip-on holder	VE
FP 23	**200 St.**

RB 1

Bürstenkeder 5 mm Brush strip 5 mm	VE
RB 1	**100 m / 1.000 m (2x500 m)**

RB 2

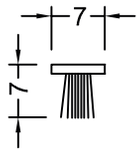

Bürstenkeder 7 mm Brush strip 7 mm	VE
RB 2	**100 m**

RB 2 MS

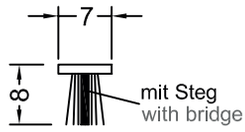

Bürstenkeder 8 mm Brush strip 7 mm	VE
RB 2 MS	**100 m**

Auswahl Rollenbürsten Roller brush selection

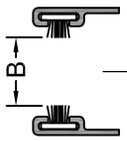

innen inside	RB2 MS	RB2 MS	RB2	RB1	RB1
außen outside	RB2 MS	RB2	RB2	RB2	RB1
Rolloführungs - Breite B Shutter guide width B	8	9	10	12	14
Stab - Nenndicke D Rod nominal thickness D	7-9	10-11	12-13	13-14	15-16

Achtung! Lose Bürsten mit Kederzange befestigen
Attention! Fasten loose brusthes with strip pliers.

Alle Rollladenführungsprofile werden mit losem Bürstenkeder geliefert!
All rolling shutter guides ar delivered with a loose brush strip!

Flügel 18 mm Überschlag mit Vorlegeband Blendrahmen 18 mm Überschlag
Sash 18 mm projection with preformed strip Window frame 18 mm projection

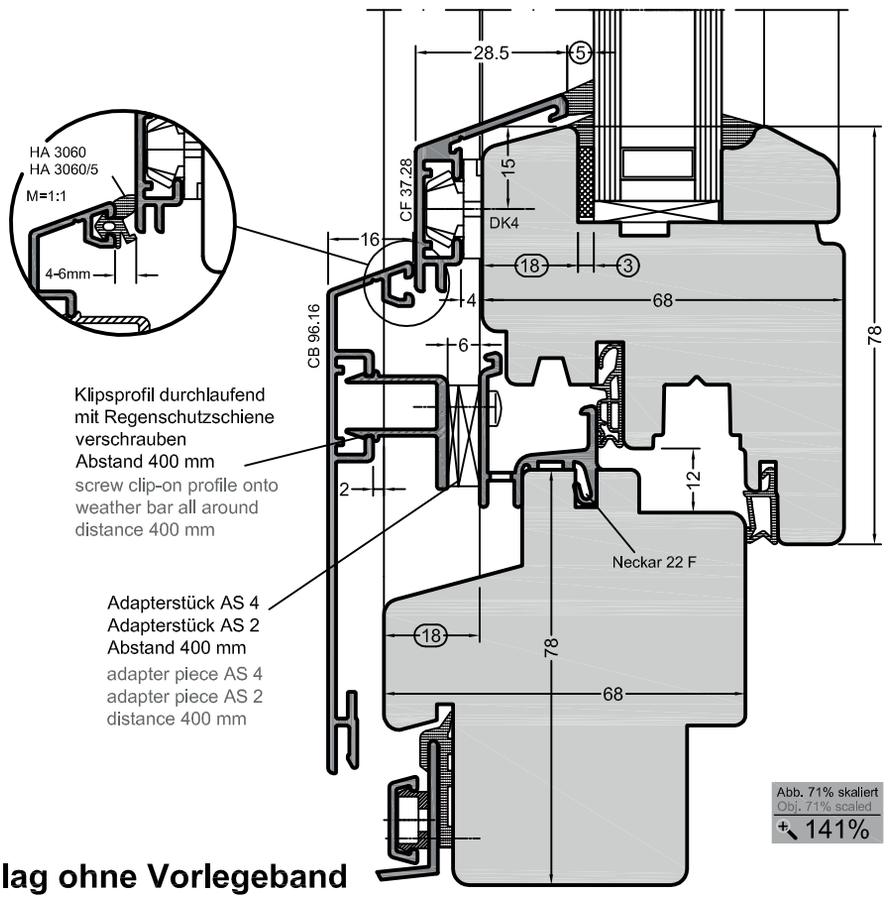

Flügel 20 mm Überschlag ohne Vorlegeband
Blendrahmen 18 mm Überschlag
Sash 20 mm projection without preformed strip
Window frame 18 mm projection

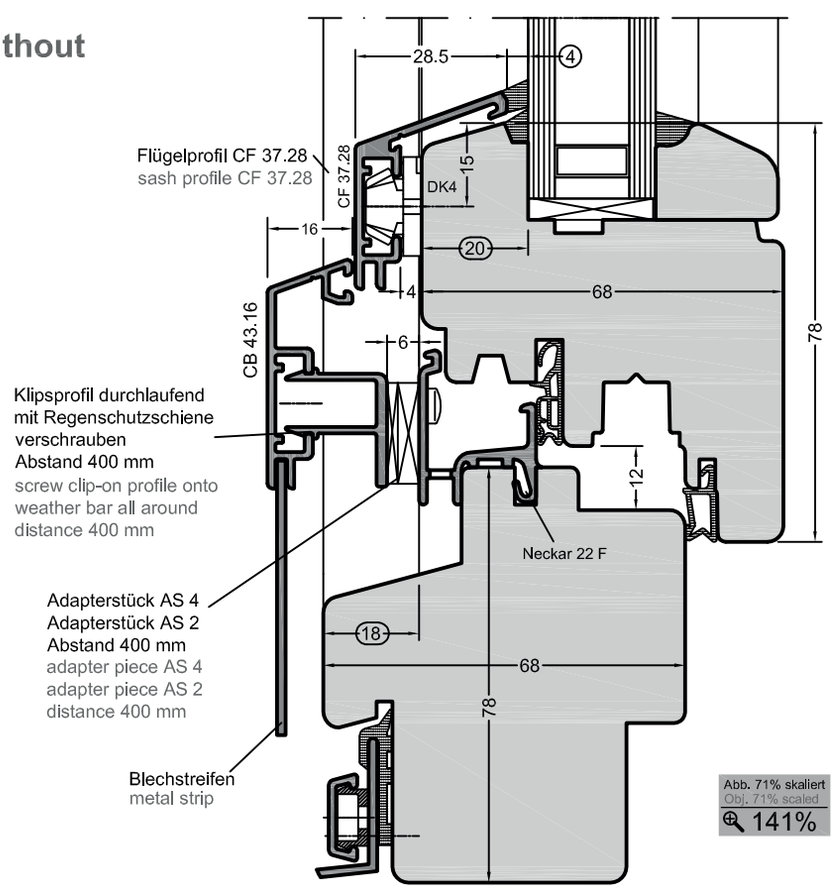

Konstruktionsvarianten: Abdeckung der Regenschutzschiene
Structural variations: Weather bar cover

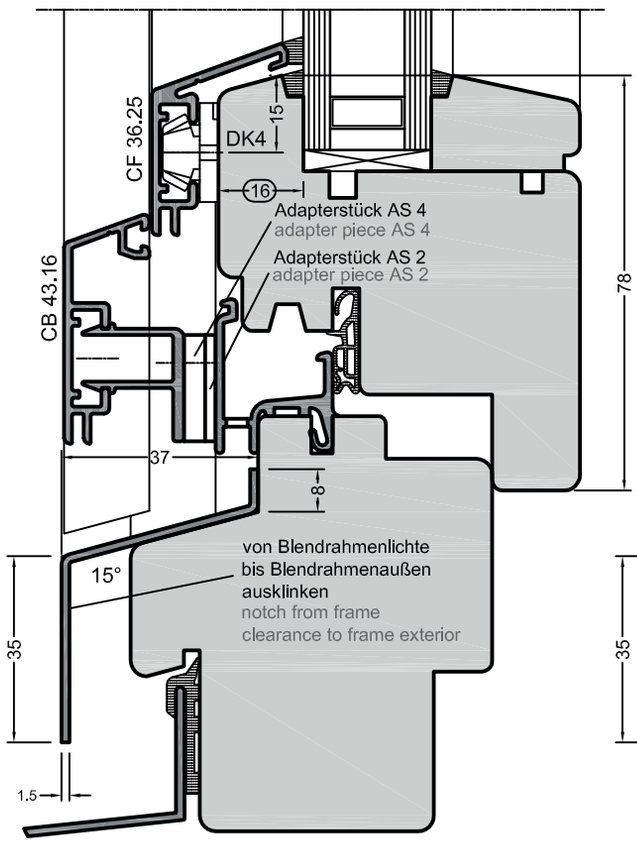

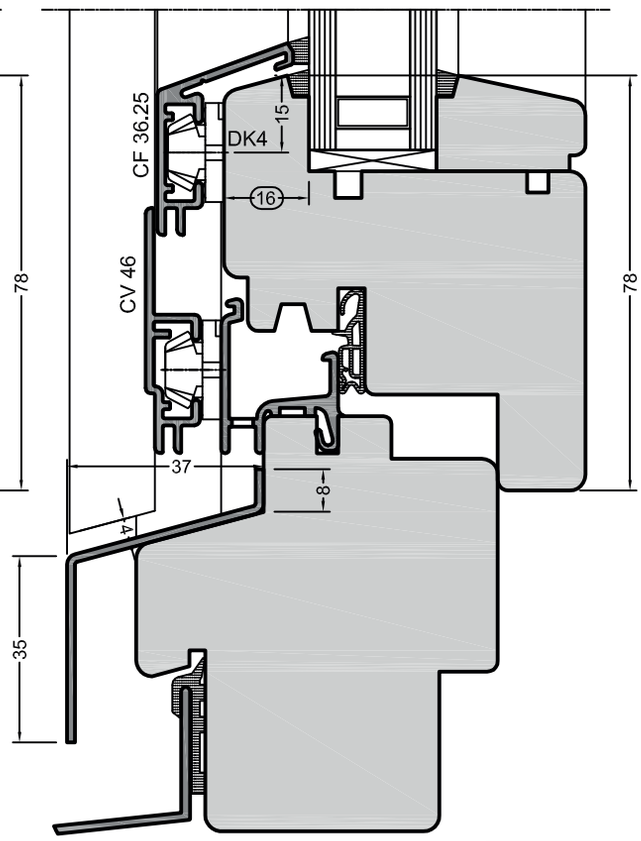

Das Systemprofile CB 43.16 wird vor die Regenschutzschiene zwischen den Aluminiumblendrahmen mit einer 20° Schräge eingepasst.
System profile CB 43.16 is fitted in front of the weather bar between the aluminum window frames at a 20° angle.

Abb. 71% skaliert
Obj. 71% scaled
141%

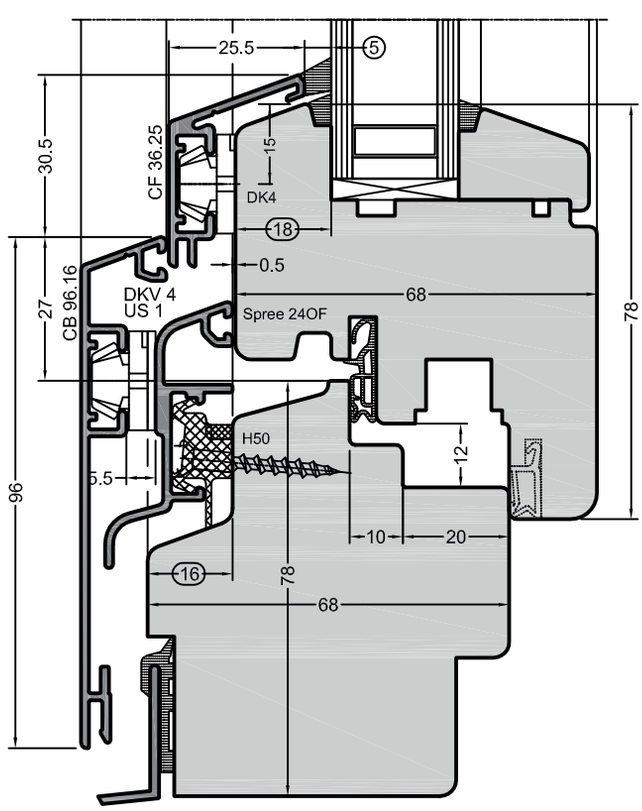

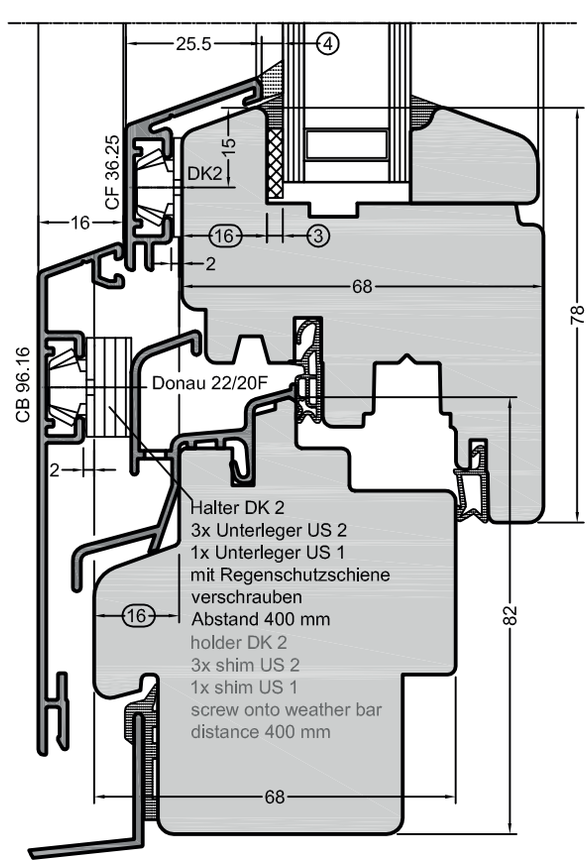

Drehkippfenster
Tilt & Turn window

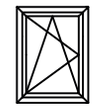

Abb. 71% skaliert
Obj. 71% scaled
141%

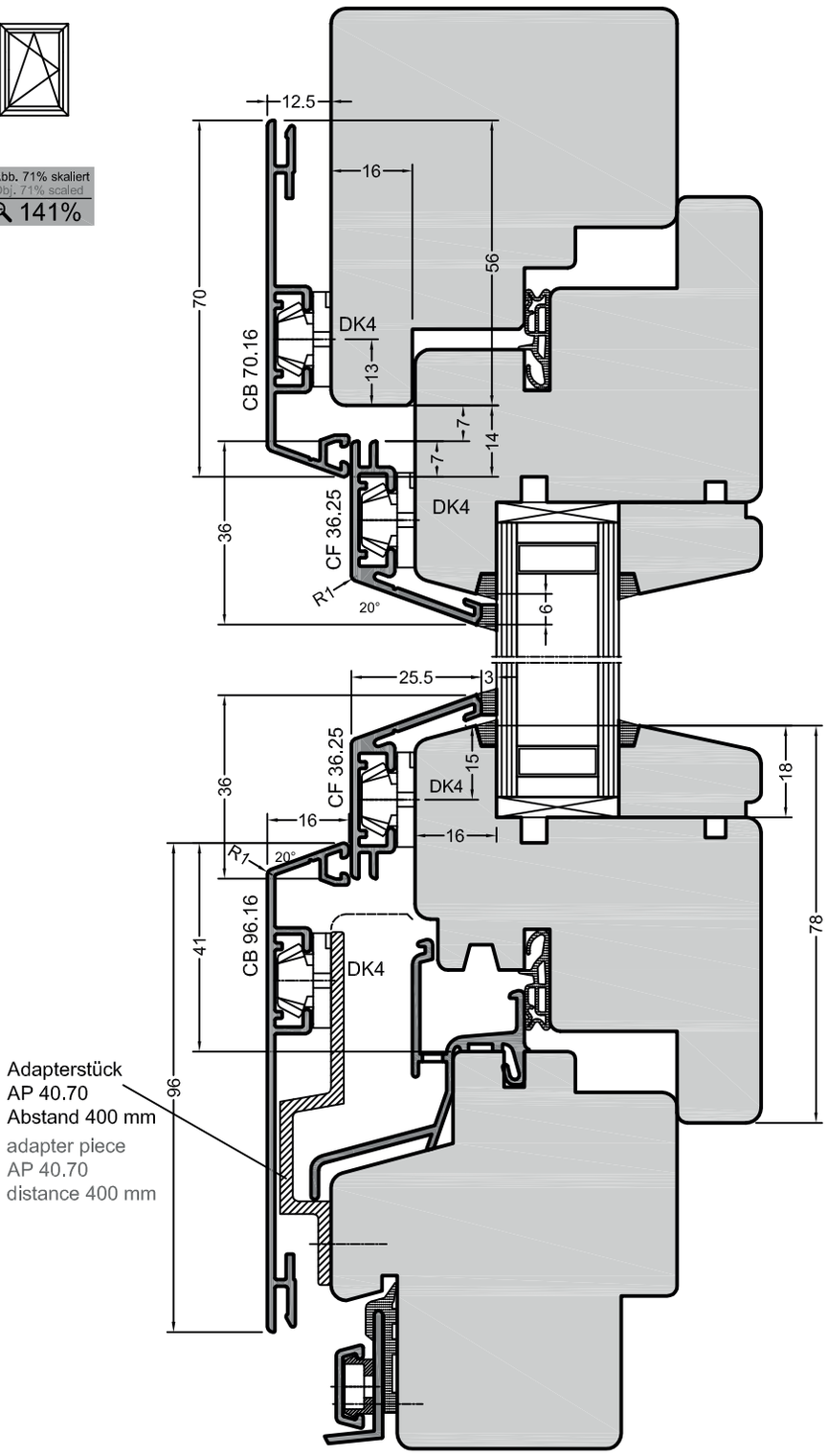

Zweiteiliges Fenster ohne Setzholz
Gemel window without mullion

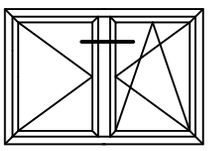

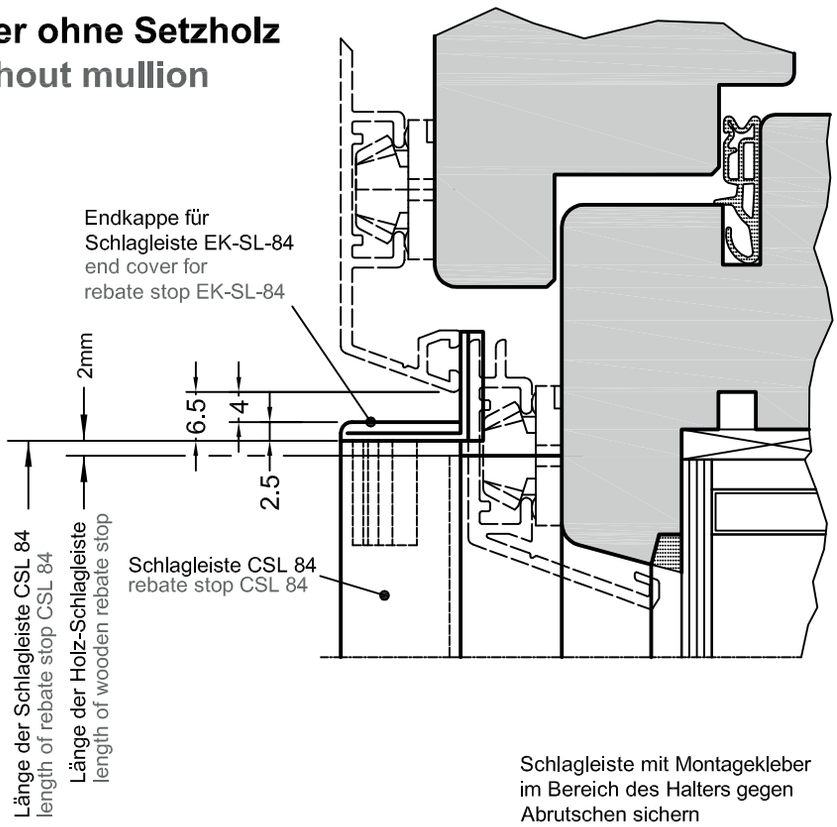

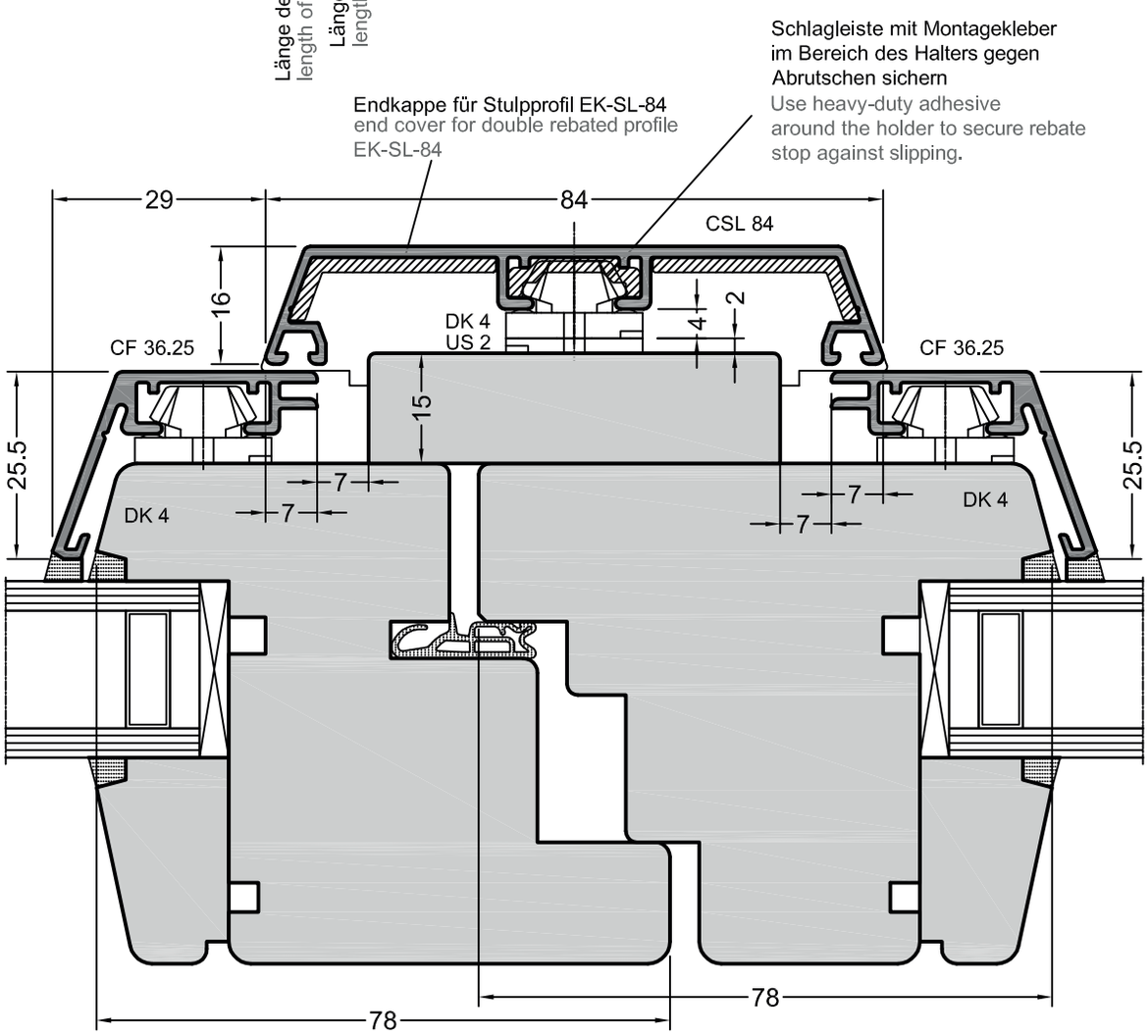

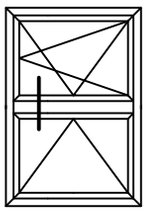

Zweiteiliges Fenster mit Setzholz
Gemel window with mullion

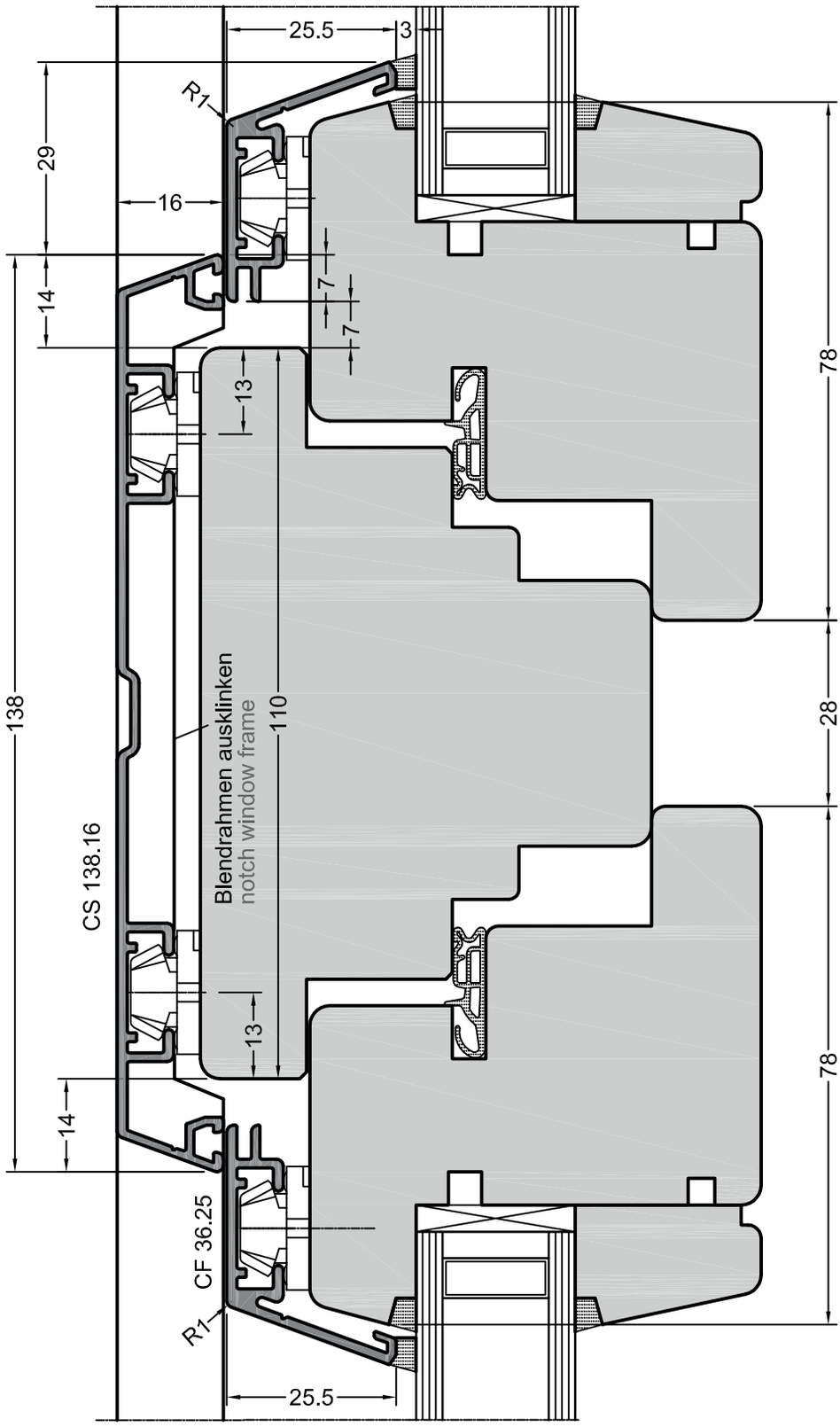

Zweiteiliges Fenster mit Kämpfer
Gemel window with transom

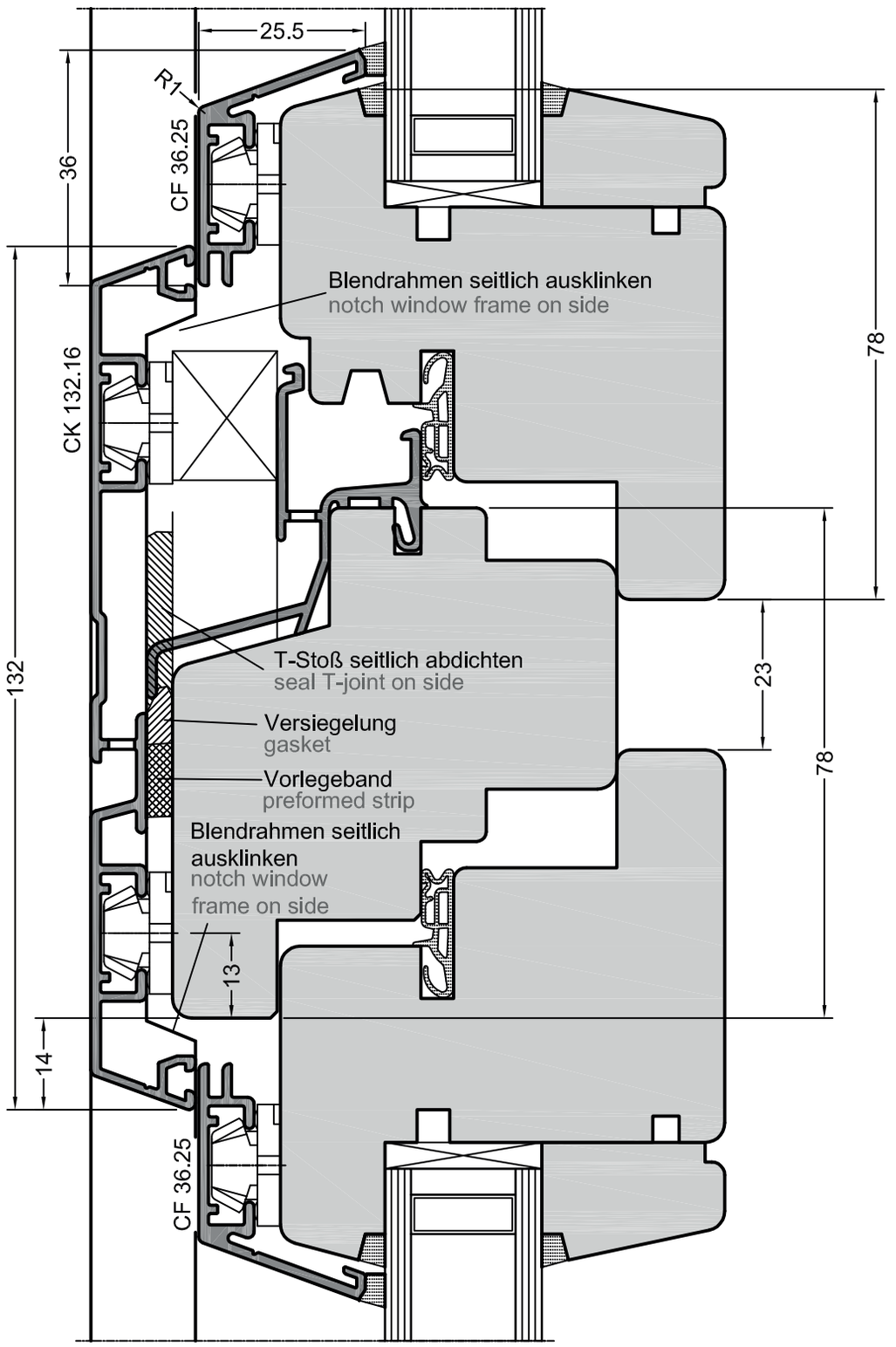

Sprossenprofil für Holzbreiten von 78 mm bis 81 mm
Crossbar profile for wood widths from 78 mm to 81 mm

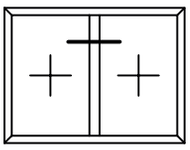

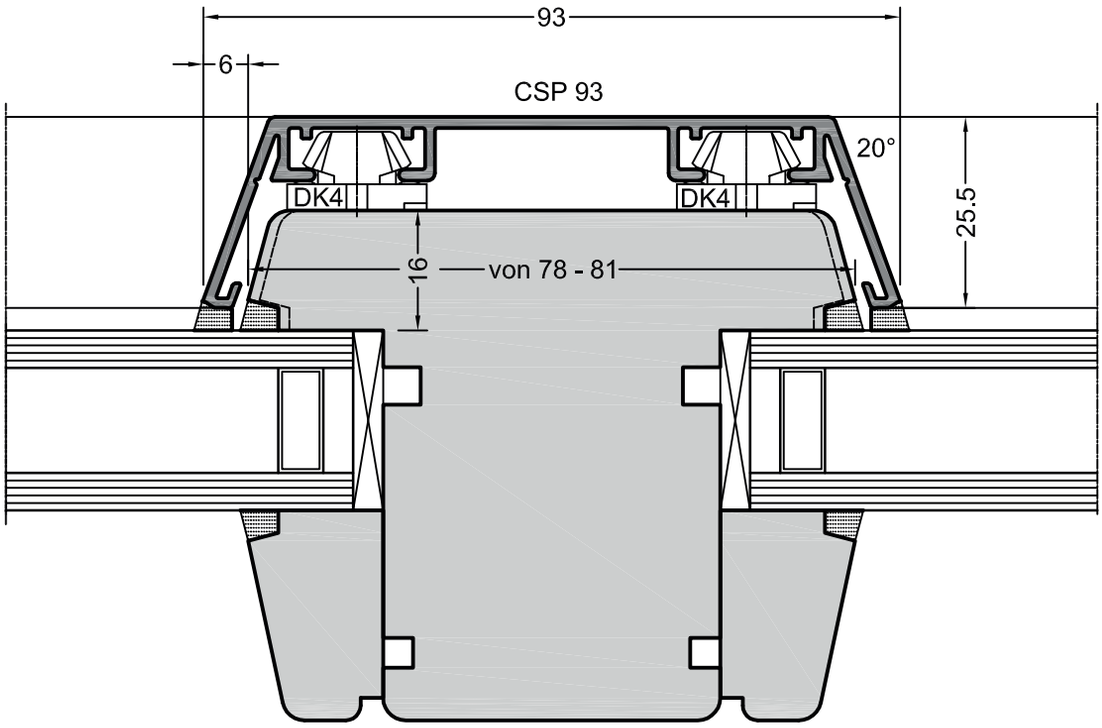

Montage
Mounting

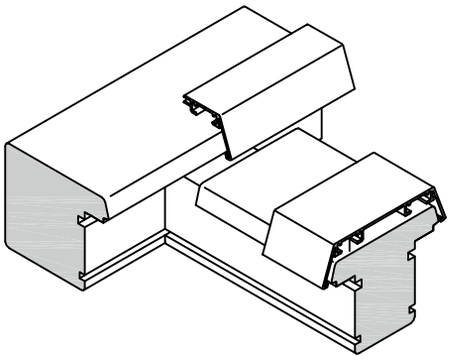

Variante 1
Holzsprossen absetzen

Variation 1
recess wooden crossbars

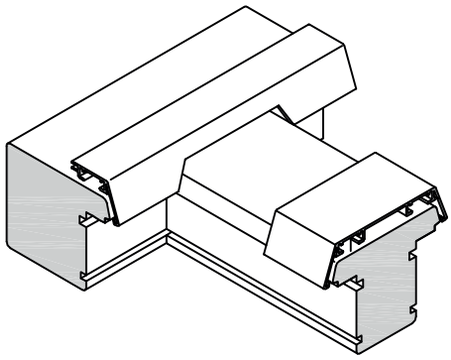

Variante 2
Aluminiumprofil ausklinken

Variation 2
notch aluminum profile

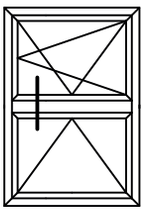

Zweiteiliges Fenster mit Setzholz
Gemel window with mullion

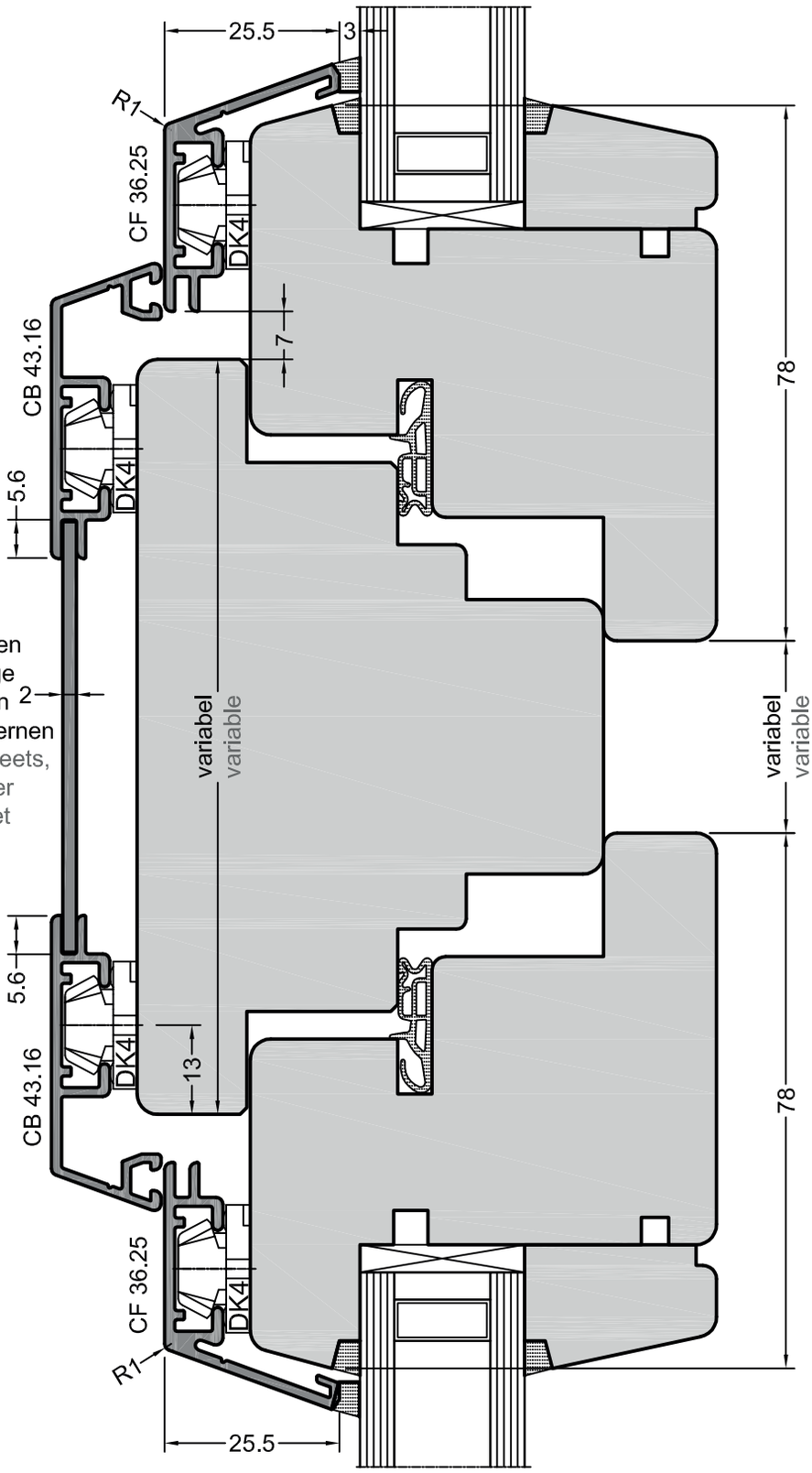

Bei pulverbeschichteten Blechen überschüssige Pulverbeschichtung an den Blechkanten entfernen
For powder coated sheets, remove excess powder coat at the metal sheet edges.

Zweiteiliges Fenster mit Kämpfer 1 Teil festverglast
Gemel window with transom 1 part fixed glazing

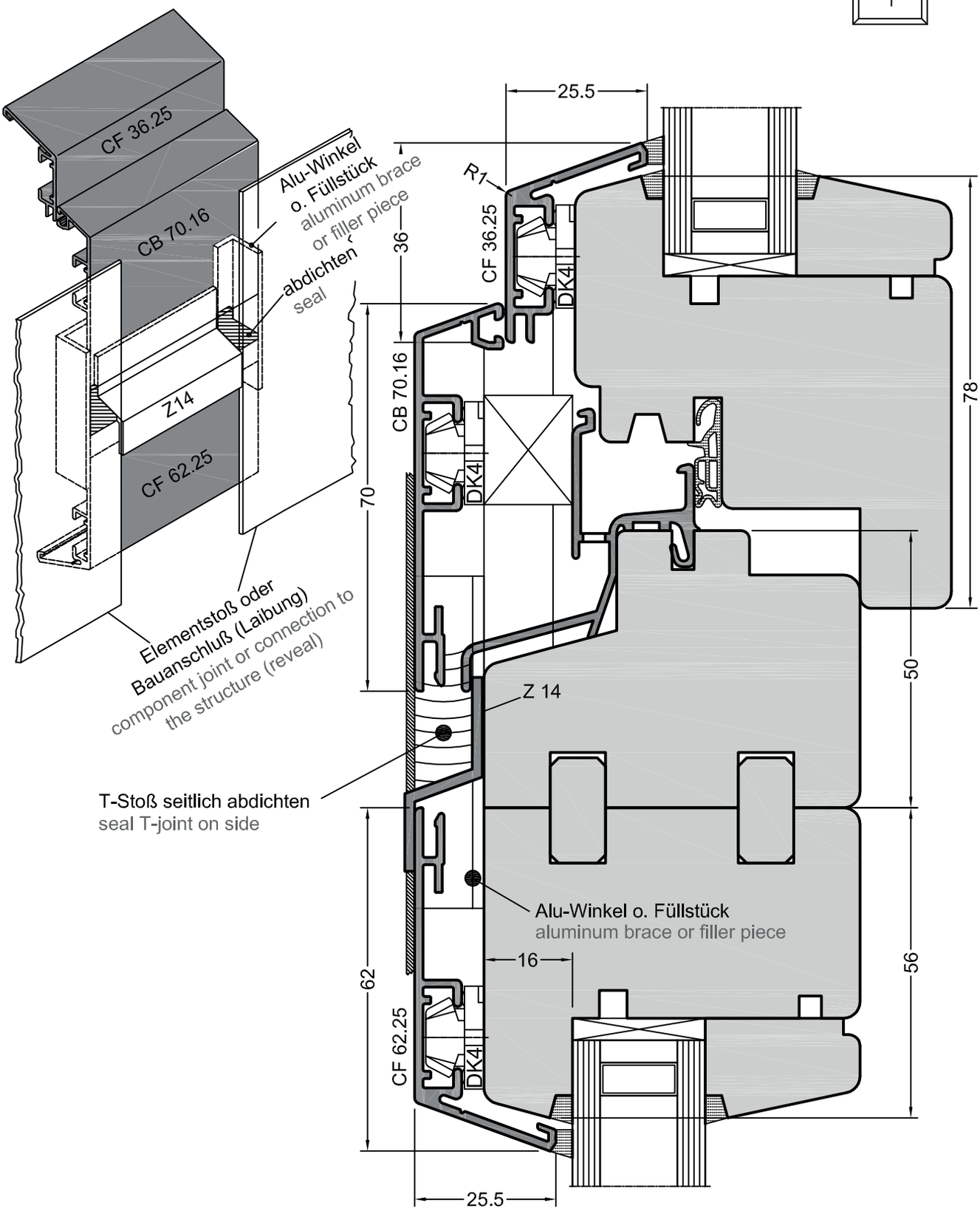

Zweiteiliges Fenster mit Setzholz
1 Teil festverglast
Gemel window with mullion
1 part fixed glazing

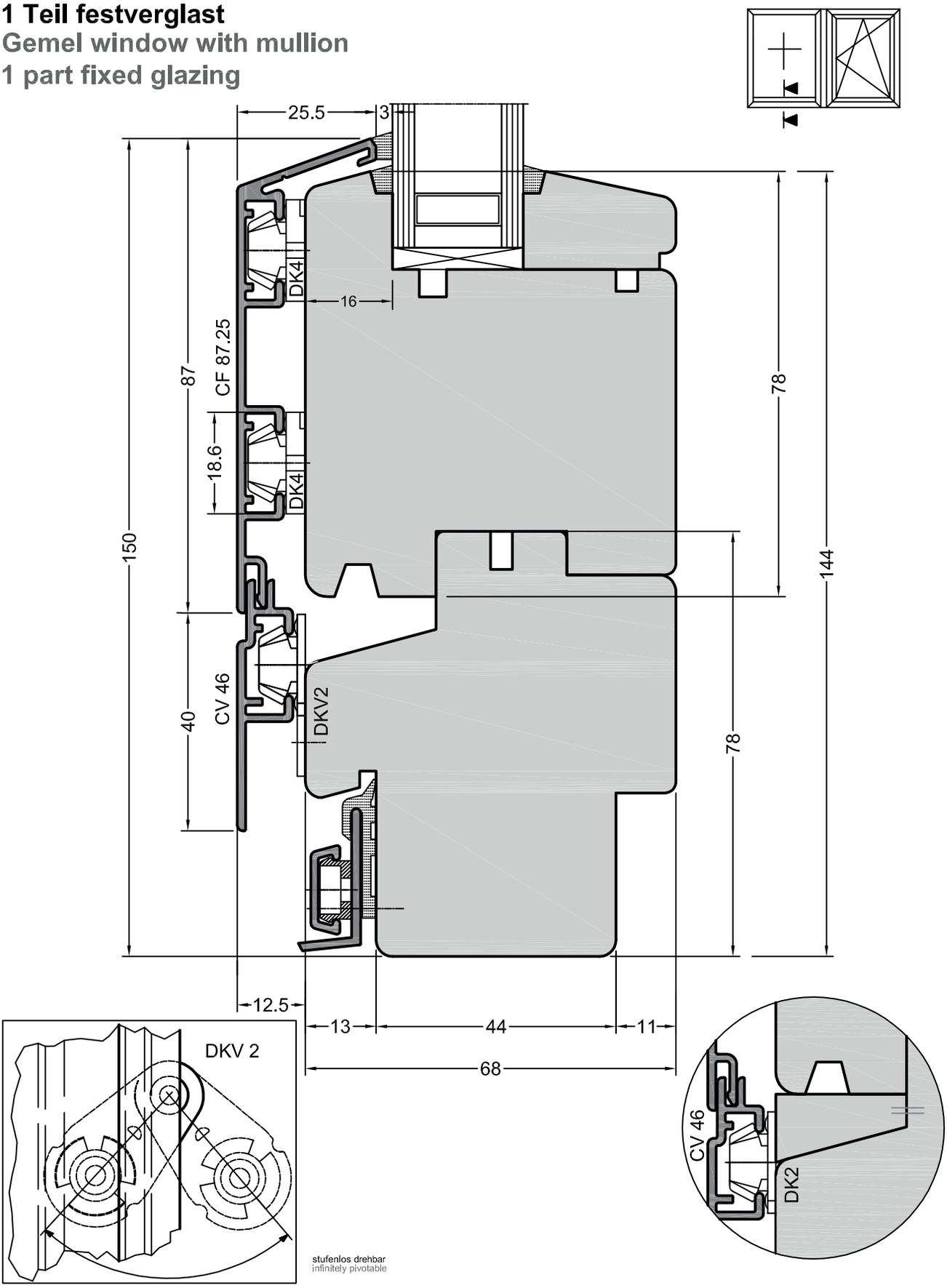

Zweiteiliges Fenster mit Setzholz
1 Teil festverglast
Gemel window with mullion
1 part fixed glazing

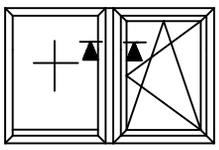

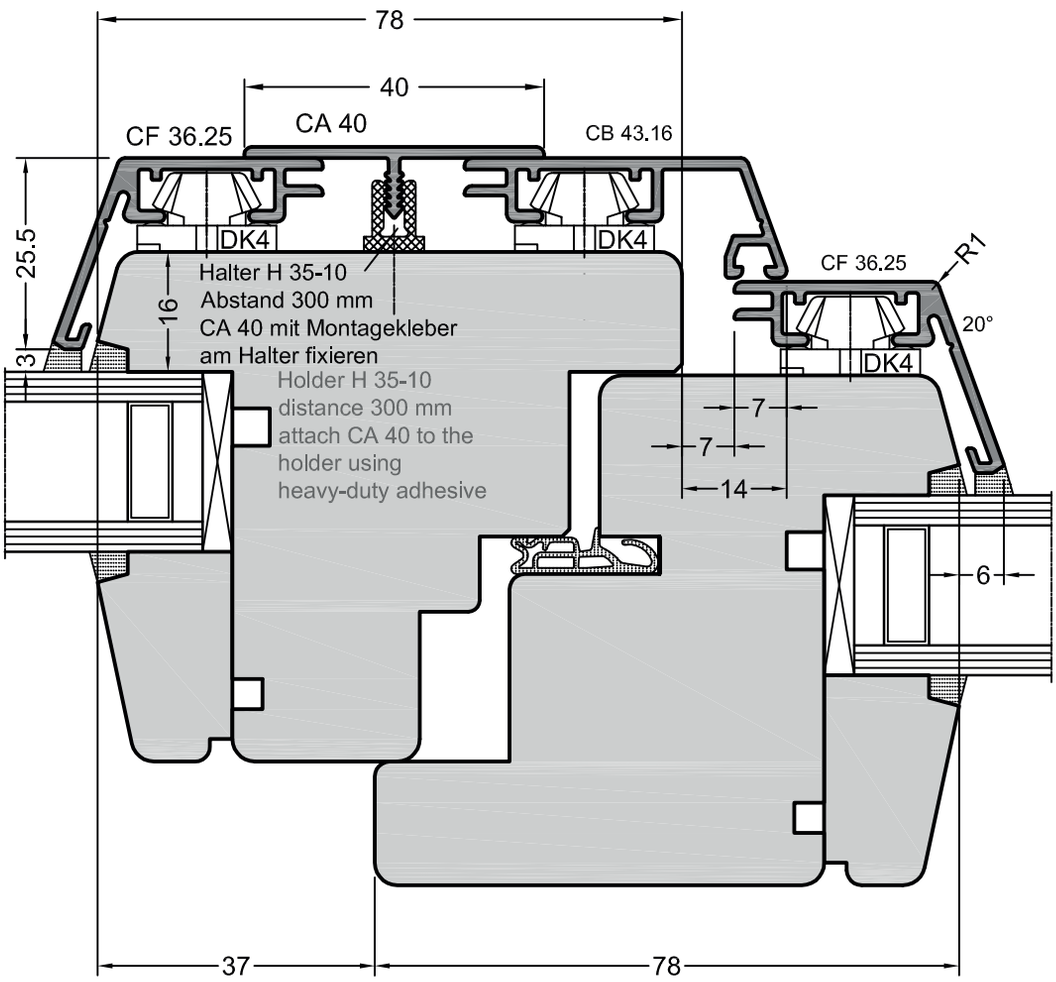

Zweiteiliges Fenster mit Setzholz
1 Teil festverglast
Gemel window with mullion
1 part fixed glazing

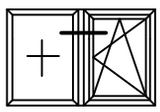

Abb. 71% skaliert
Obj. 71% scaled
141%

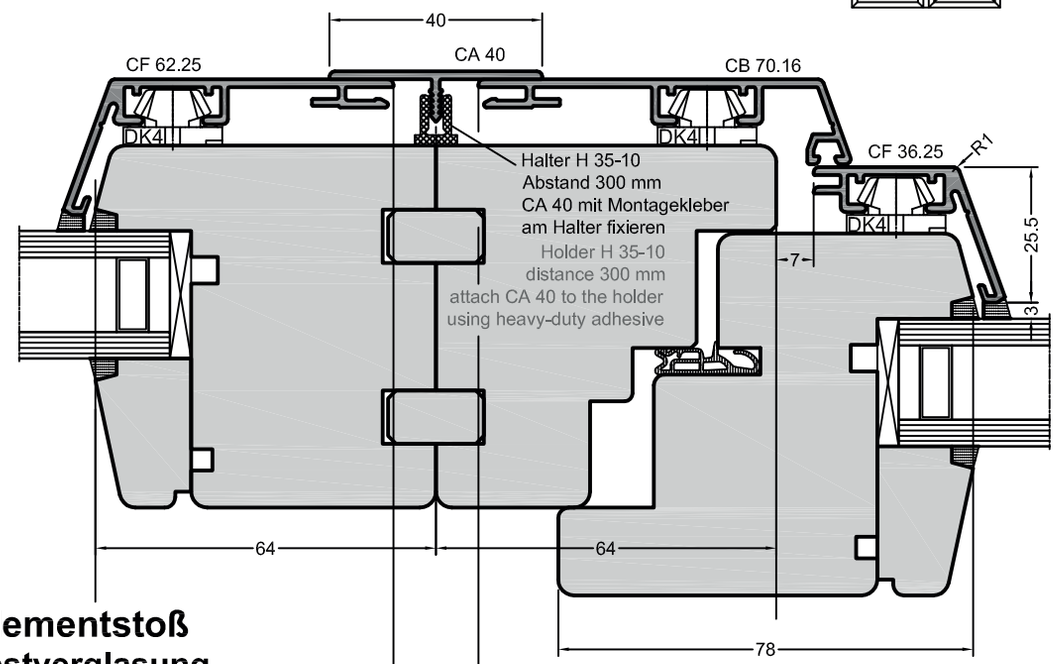

Elementstoß
Festverglasung
Component joint
Fixed glazing

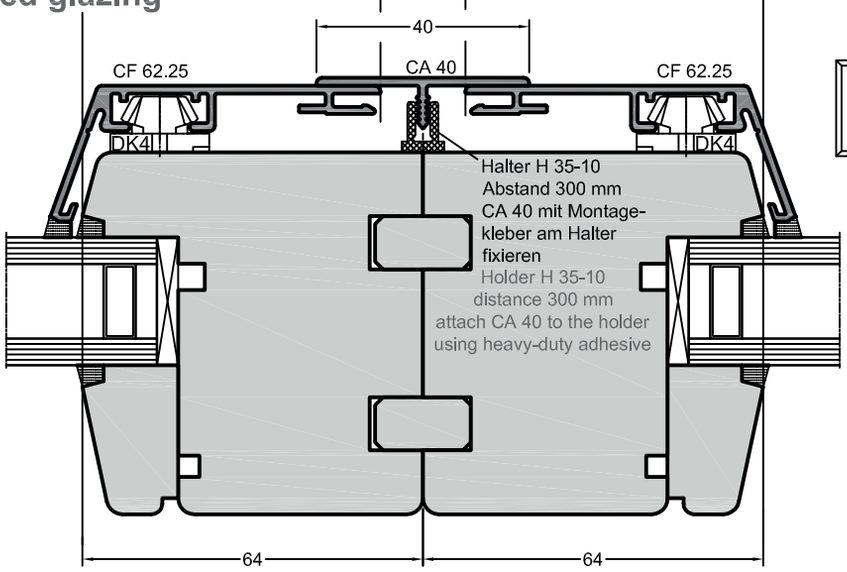

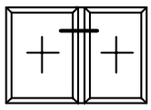

Abb. 71% skallert
Obj. 71% scaled
141%

Zweiteiliges Fenster mit Setzholz
Gemel window with mullion

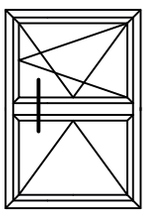

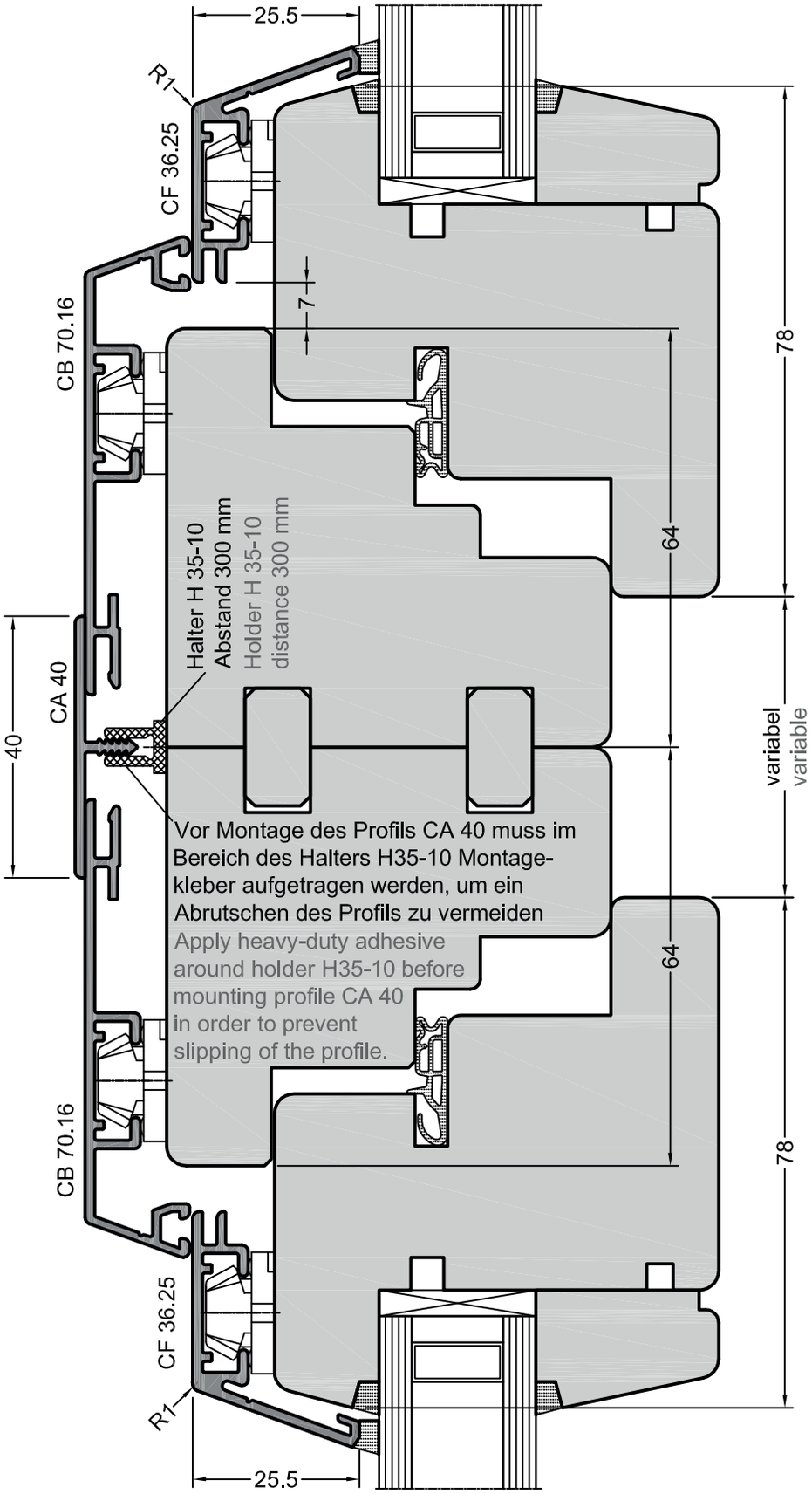

Drehkipptür
Tilt & Turn door

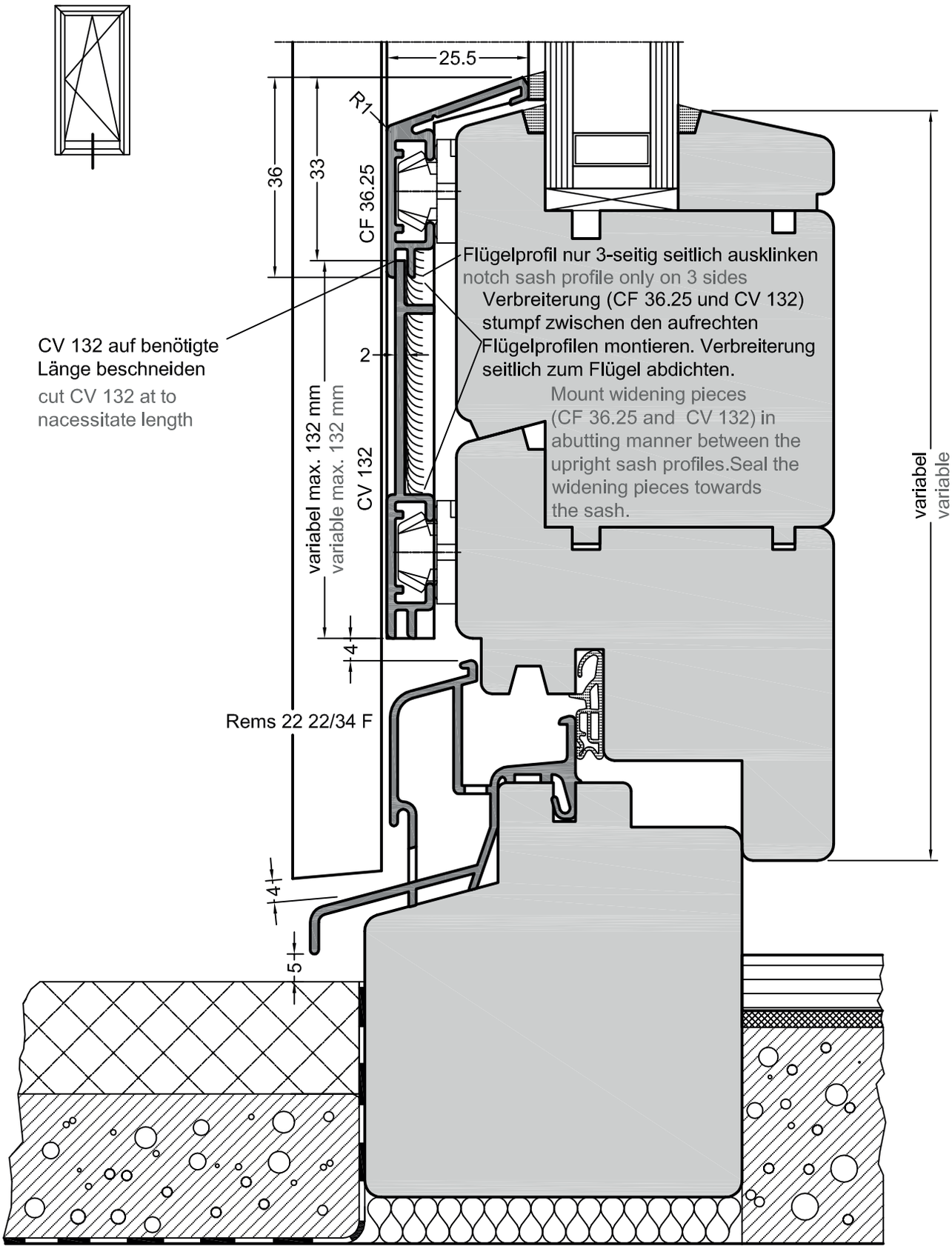

Drehkippfenster mit Verbreiterungsprofil CV 46
Tilt & Turn window with widening profile CV 46

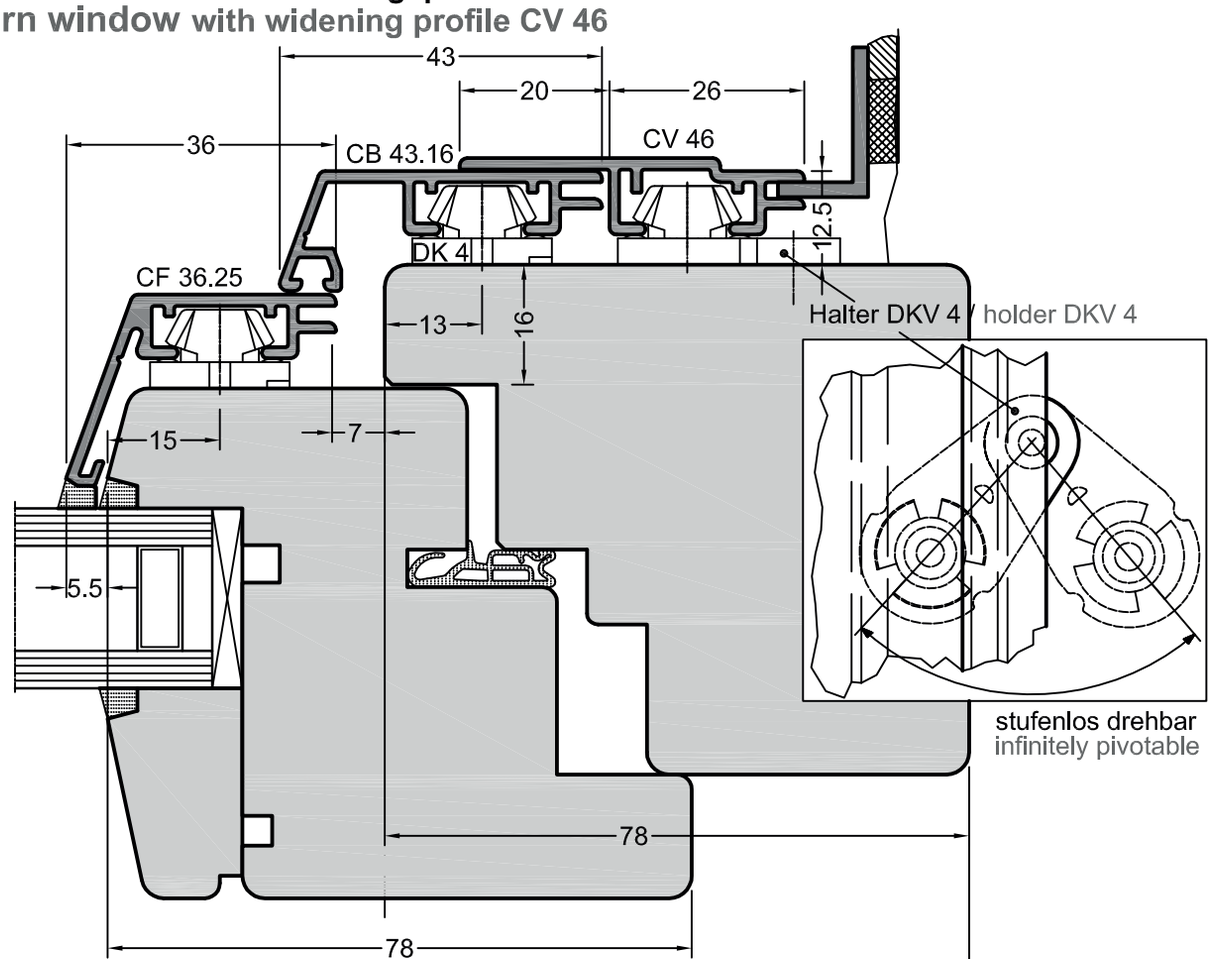

Verarbeitungshinweis:
Durch die Befestigung von Bauanschlußprofilen mit dem verstellbaren Halter DKV 4 bzw. DKV2 besteht die Möglichkeit Bauanschluß-Toleranzen auszugleichen.

Processing Guidelines:
By fastening connection profiles using the adjustable DKV 4 or DKV 2 holders, tolerances in the connection to the structure may be evened out.

Festverglasung
mit Verbreiterungsprofil CV 30
Fixed glazing
with widening profile CV 30

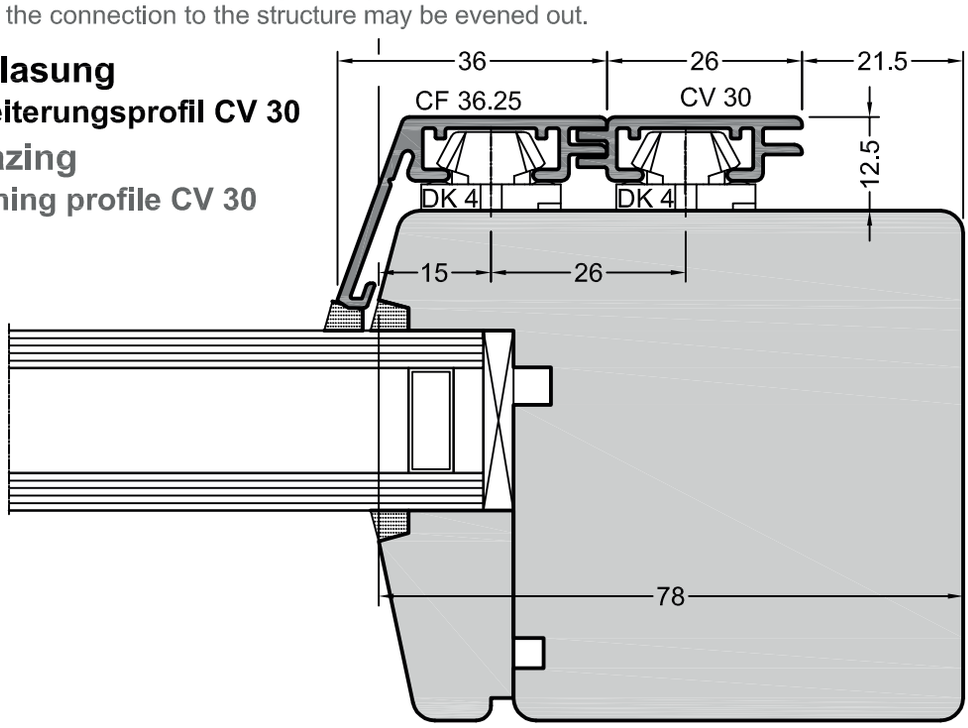

Baukörperanschluss
Connection to the structure

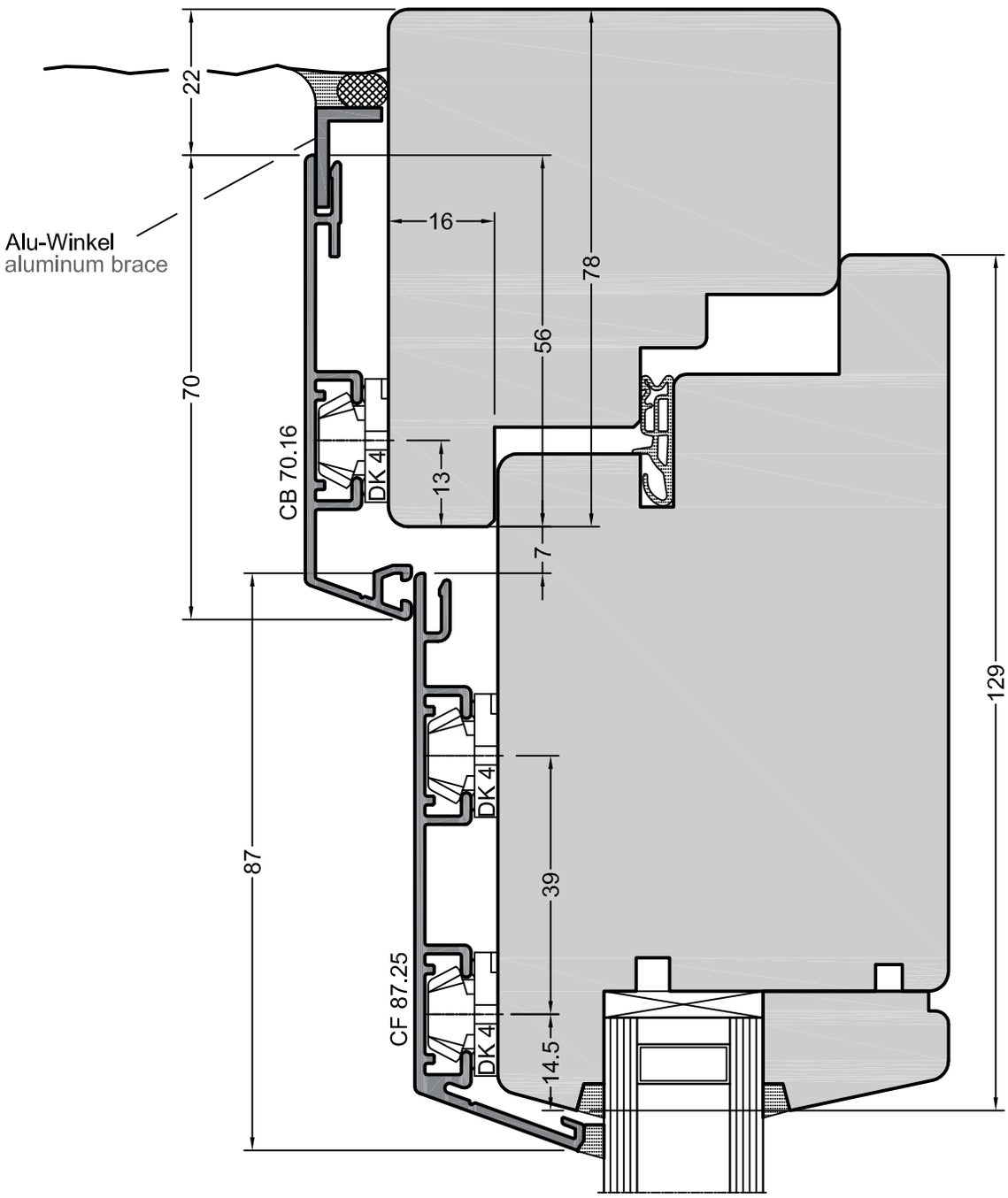

Aufmaßbeispiel:
Measurement example:

Schnitt: C-C
Section: C-C

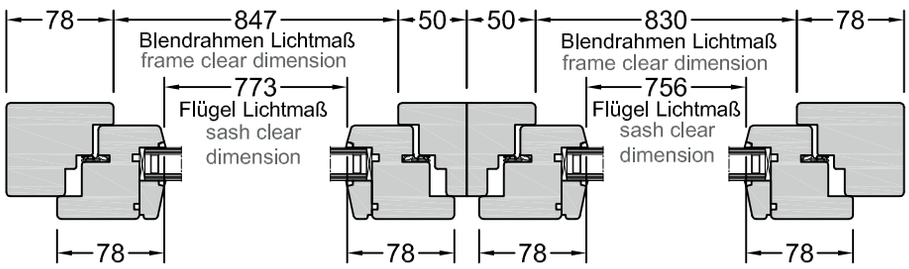

Schnitt: A-A
Section: A-A

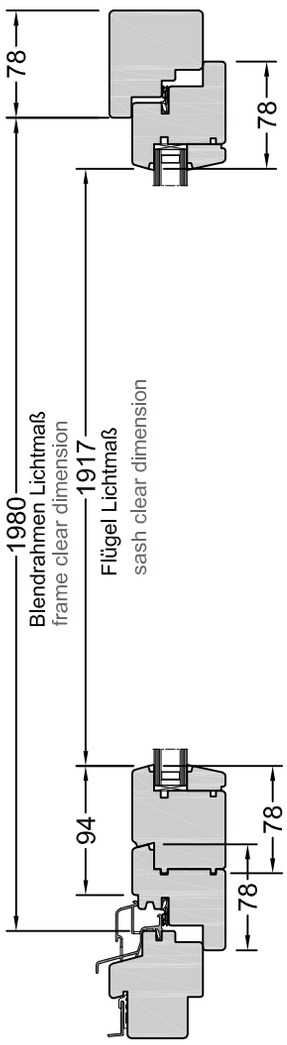

	Blendrahmen Lichtmaß Breite Window frame Clear dimension Width	Blendrahmen Lichtmaß Höhe Window frame Clear dimension Width	Flügel Lichtmaß Breite sash Clear dimension Width	Flügel Lichtmaß Höhe sash Clear dimension Width
Element 01	847	1980	773	1917
Element 02	830	1170	756	1069
Element 03	830	596	—	—

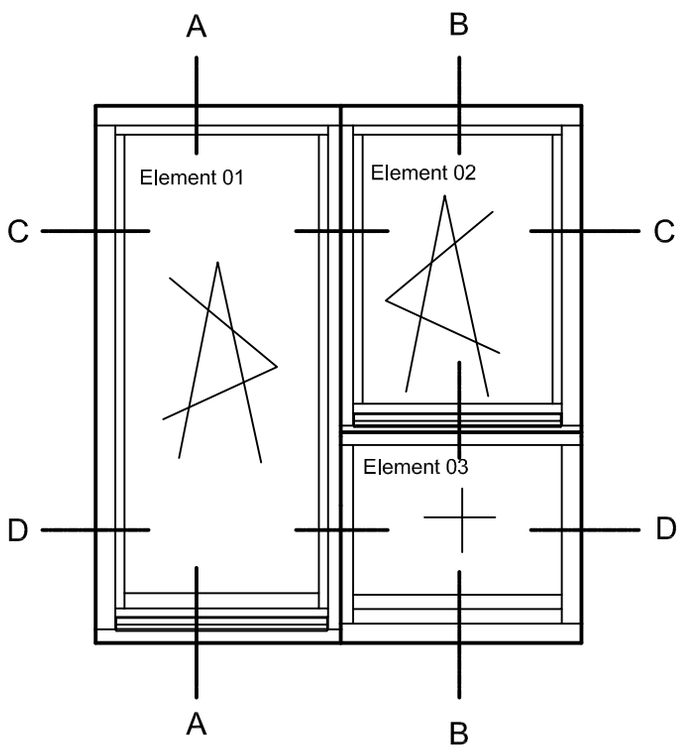

Schnitt: B-B
Section: B-B

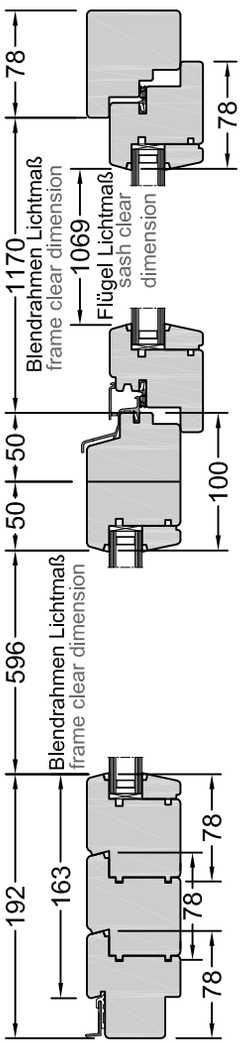

Schnitt: D-D
Section: D-D

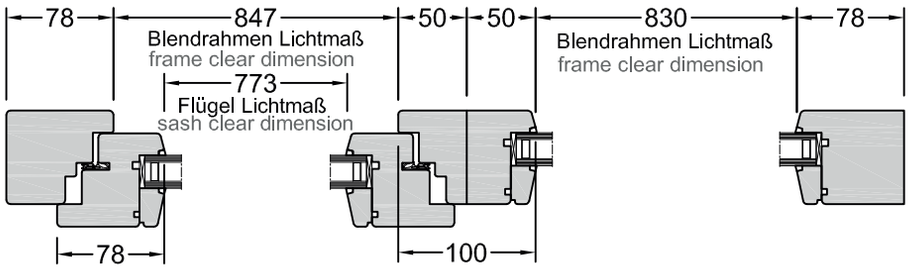

Überdeckungsmaße von Aluminiumprofilen zum Holzquerschnitt
Overlapping dimensions of aluminum profiles and wood cross-section

Schnitt: C-C
Section: C-C

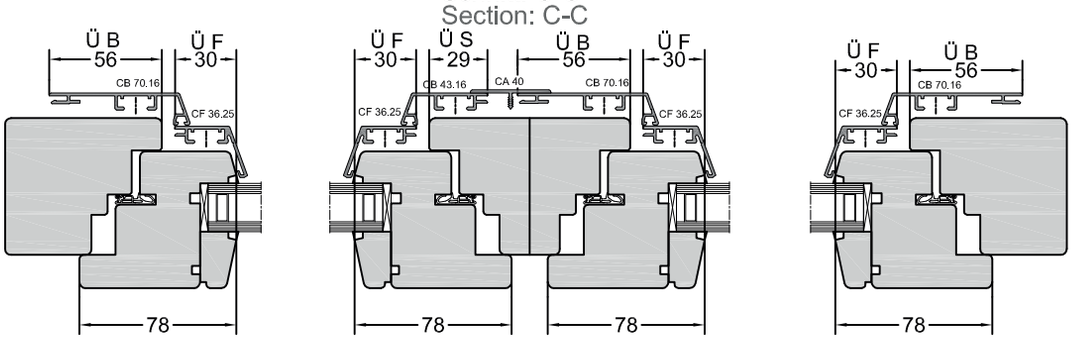

Schnitt: A-A
Section: A-A

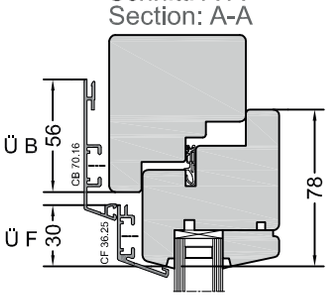

ÜF = Überdeckung Flügel
ÜB = Überdeckung Blendrahmen
ÜS = Überdeckung Setzholz
ÜF = OS = Overlap Sash
ÜB= OF = Overlap Frame
ÜS = OM = Overlap Mullion

Schnitt: B-B
Section: B-B

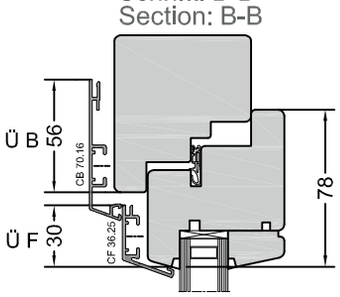

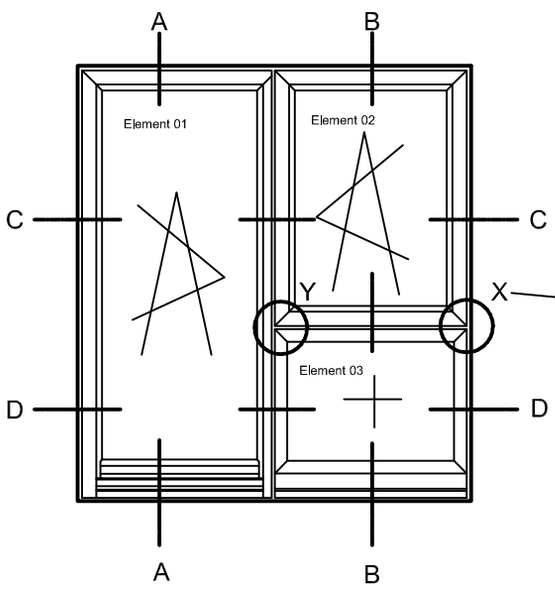

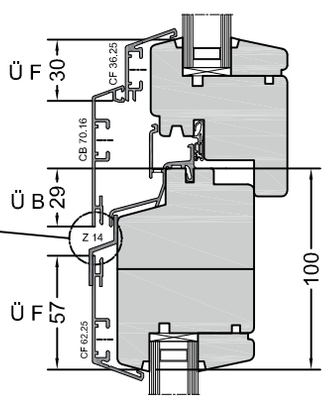

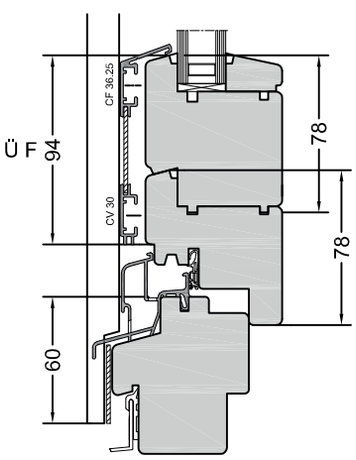

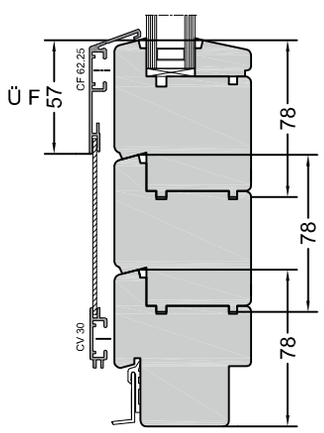

Z-Profil am Detail X und Y seitlich
zum aufrechten Anschluß abdichten
seal Z-profile in Detail X and Y
laterally towards the upright connection

Schnitt: D-D
Section: D-D

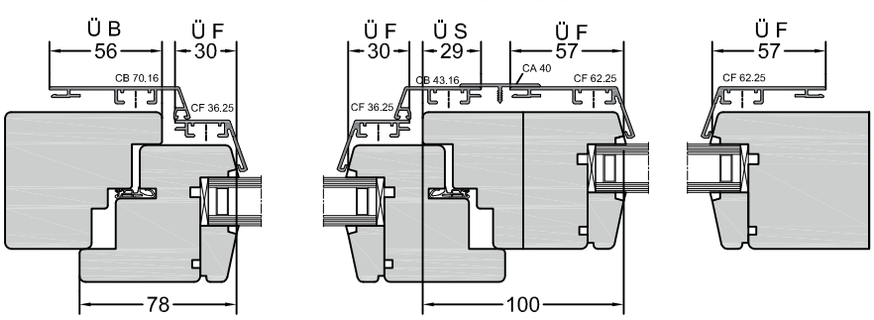

Drehkippfenster
Tilt & Turn windows

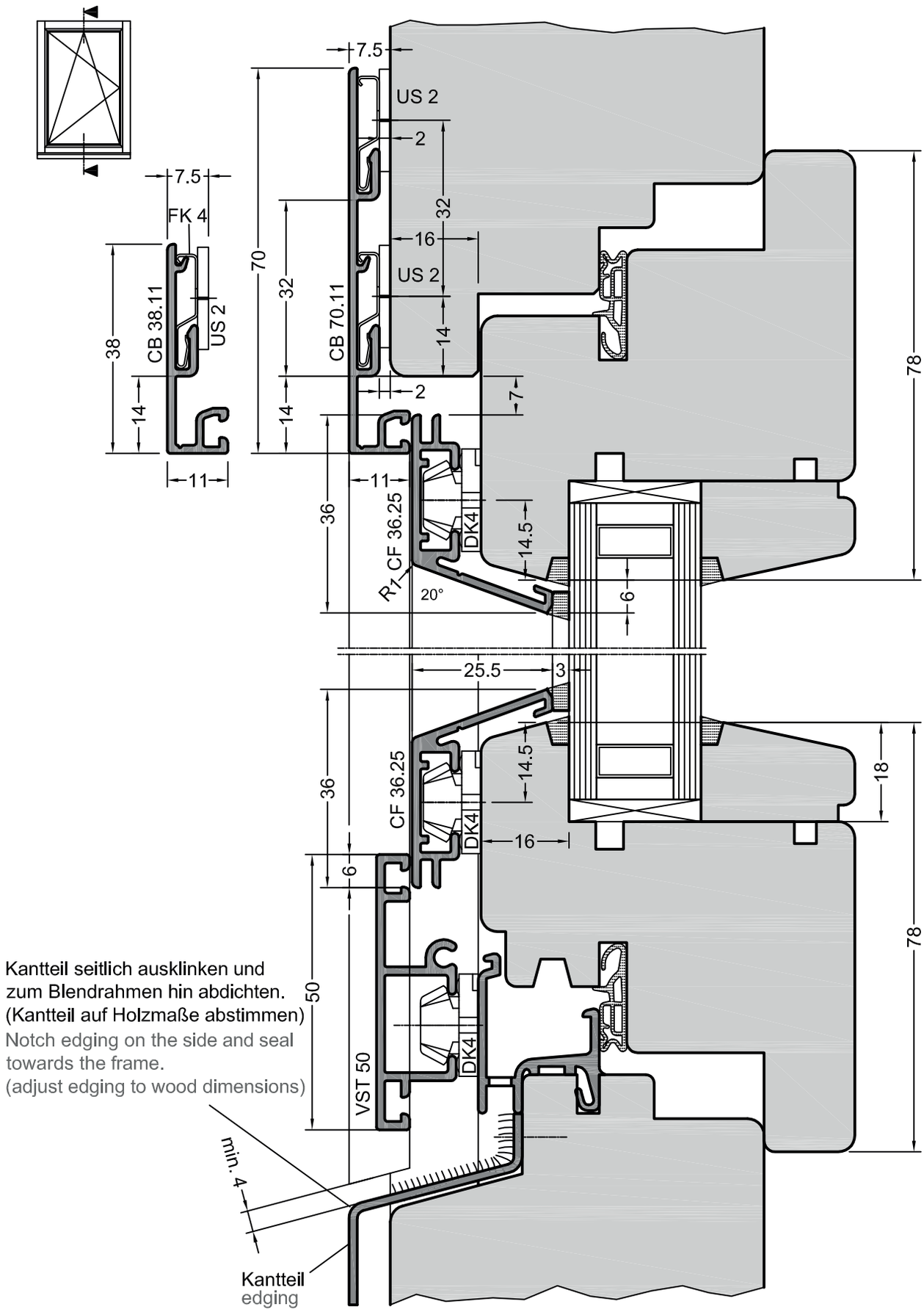

Zweiflügeliges Fenster ohne Setzholz
Two-leaf window without mullion

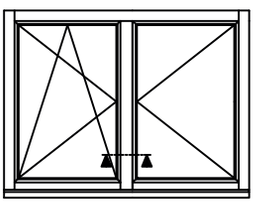

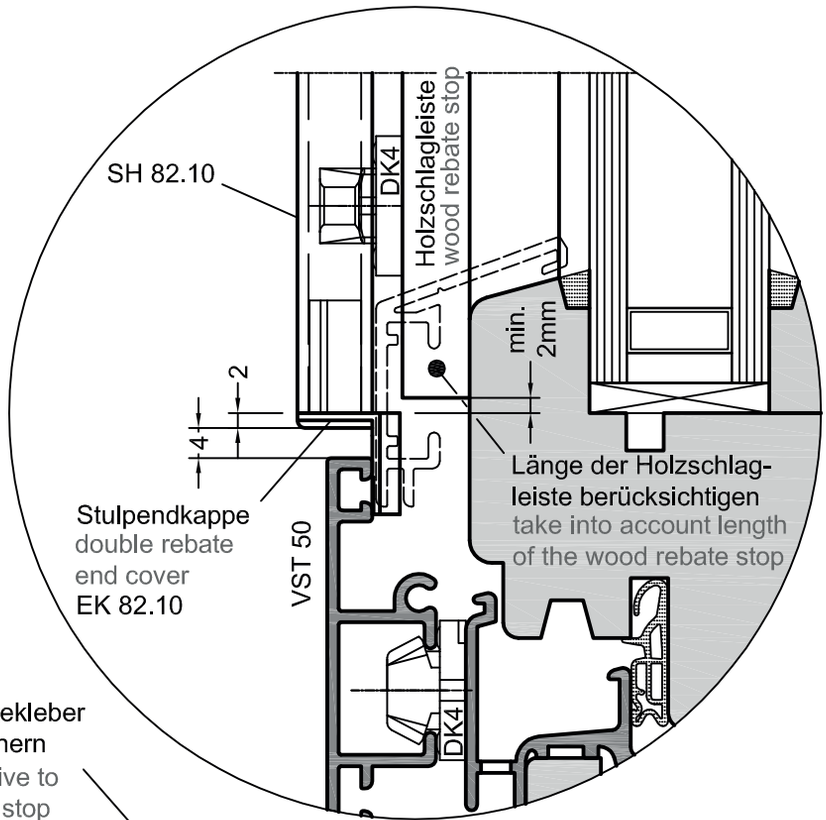

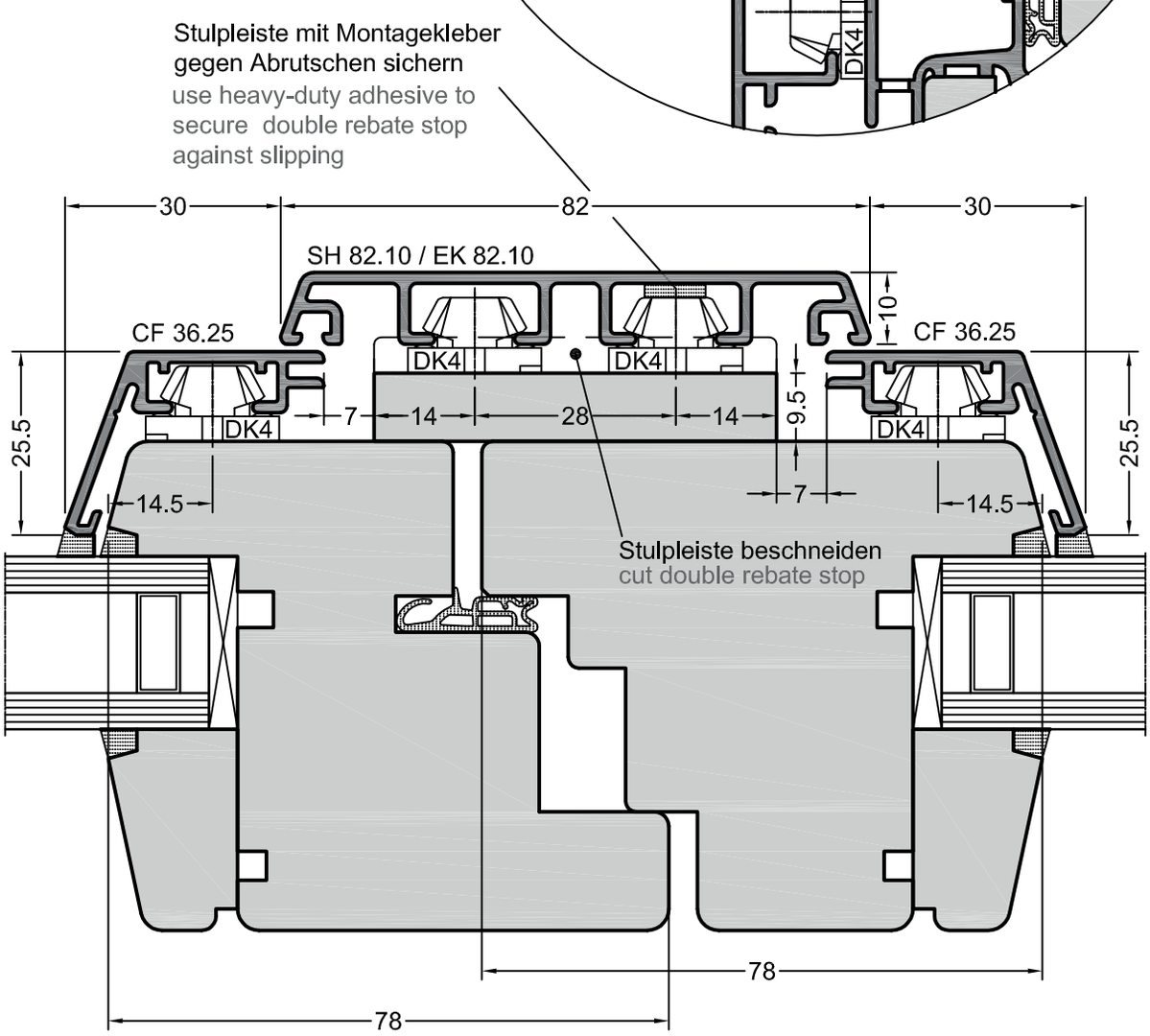

Zweiteiliges Fenster mit Kämpfer
Gemel window with transom

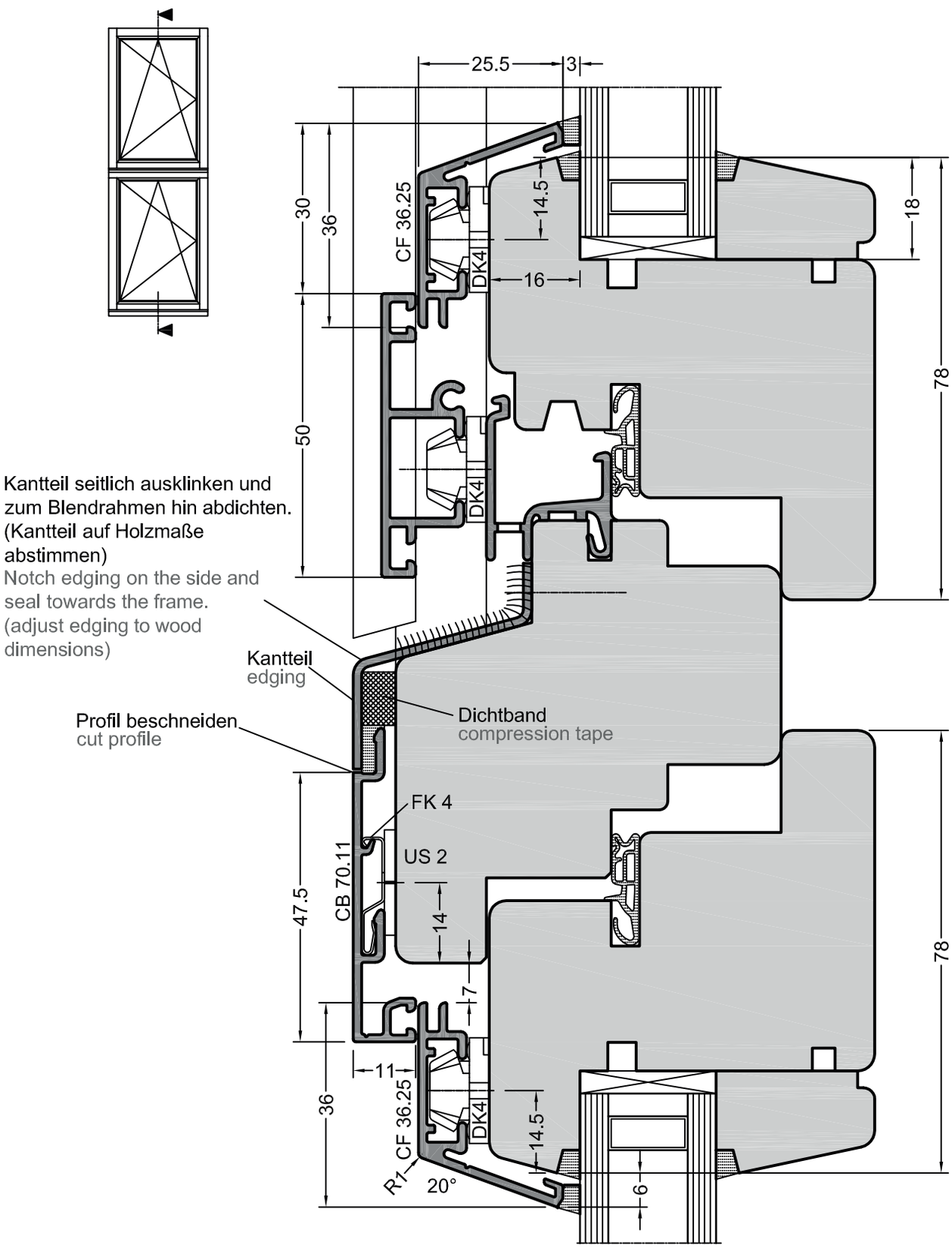

Festverglasung mit DK-Fenster Rollladenführung
Fixed glazing with Tilt & Turn window Rolling shutter guide

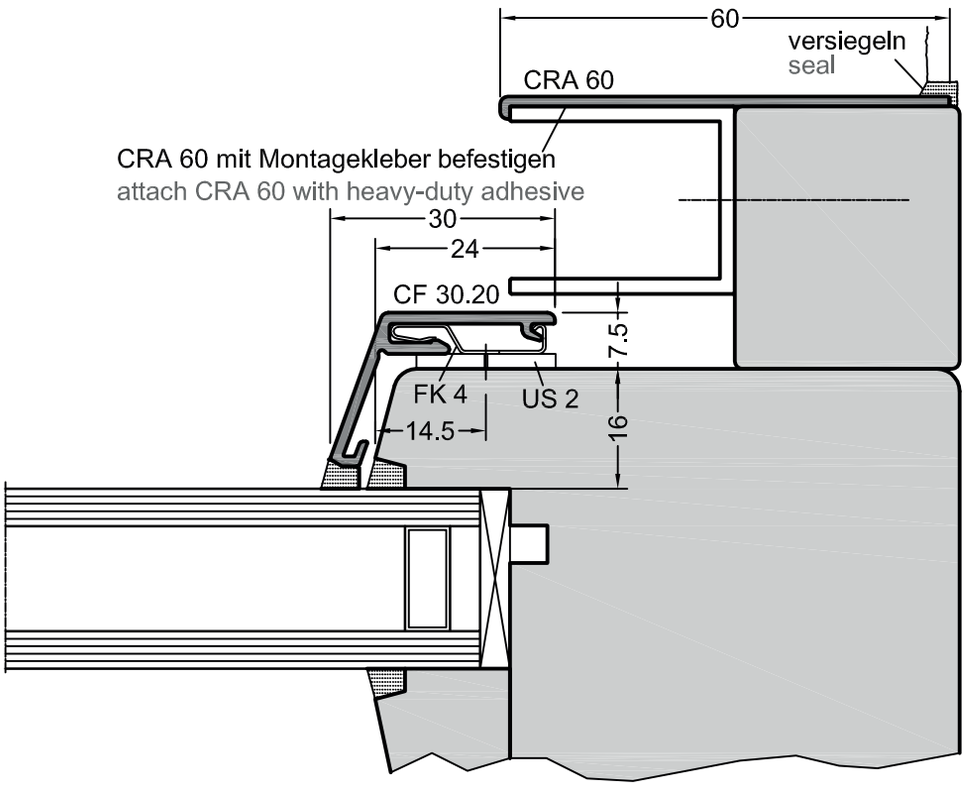

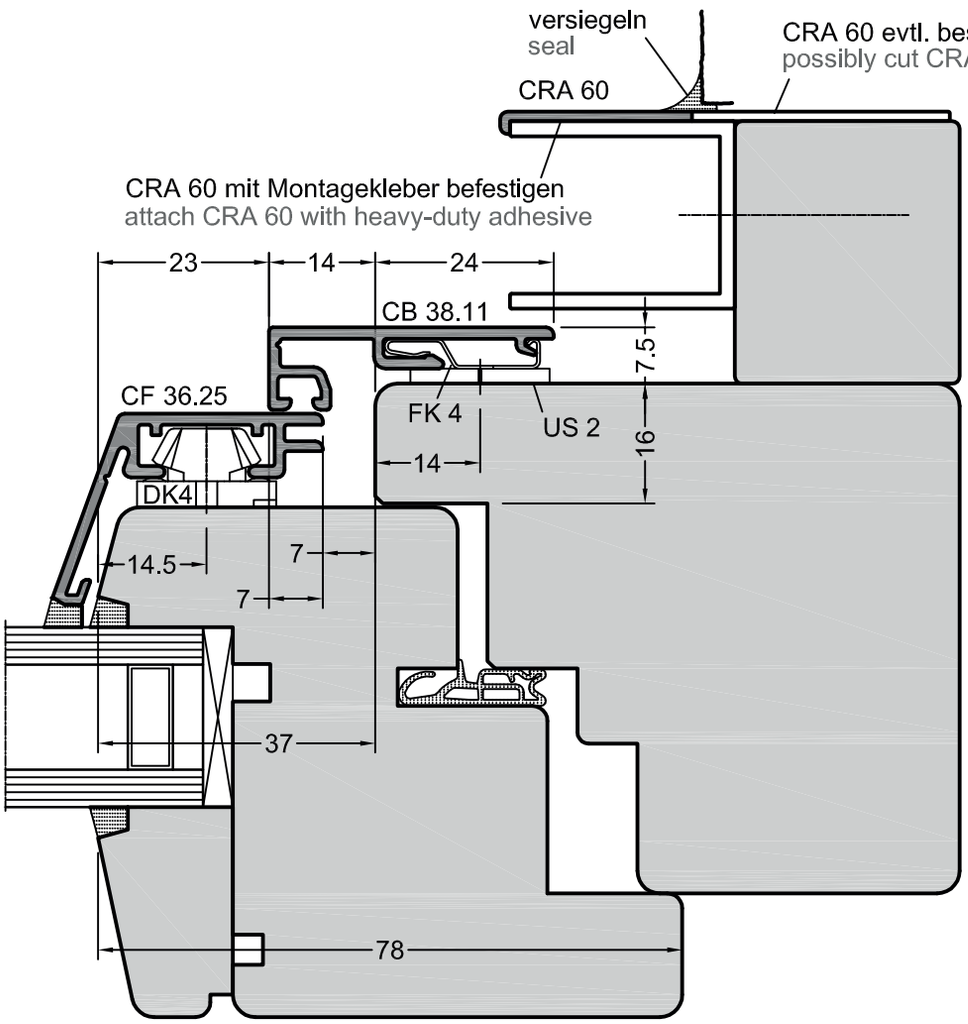

Zweiteiliges Fenster mit Setzholz 1 Teil festverglast
Gemel window with mullion 1 part fixed glazing

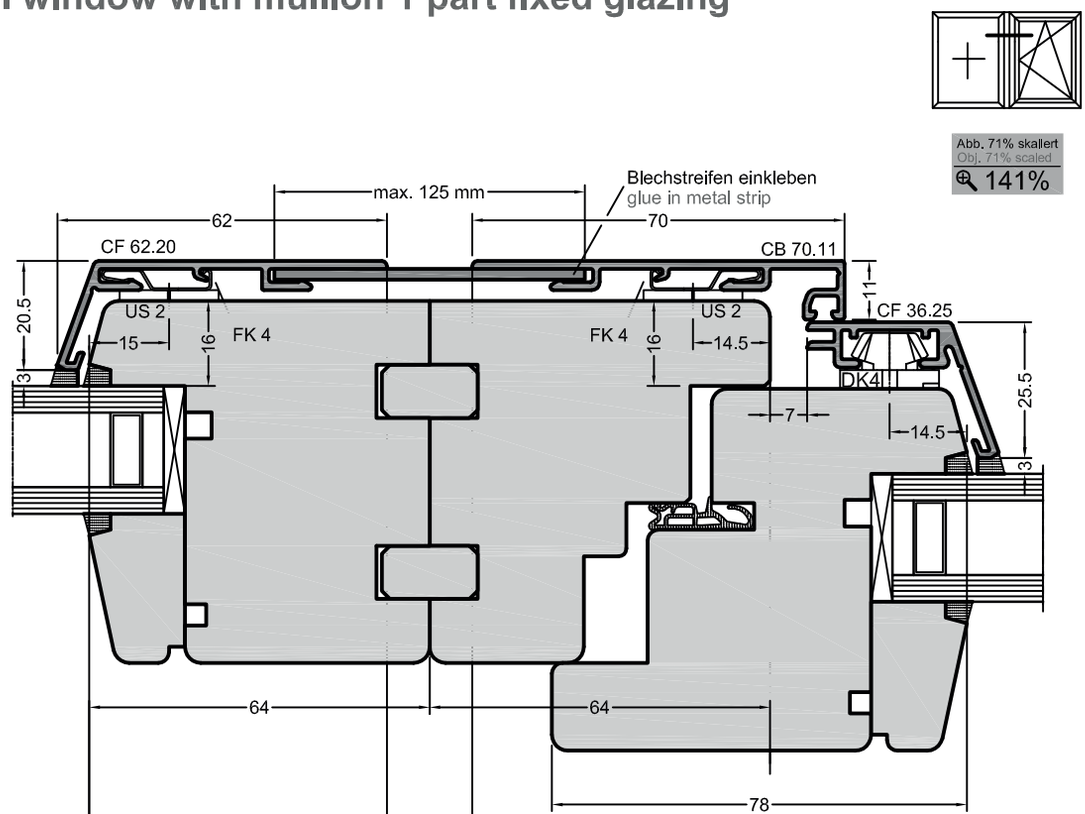

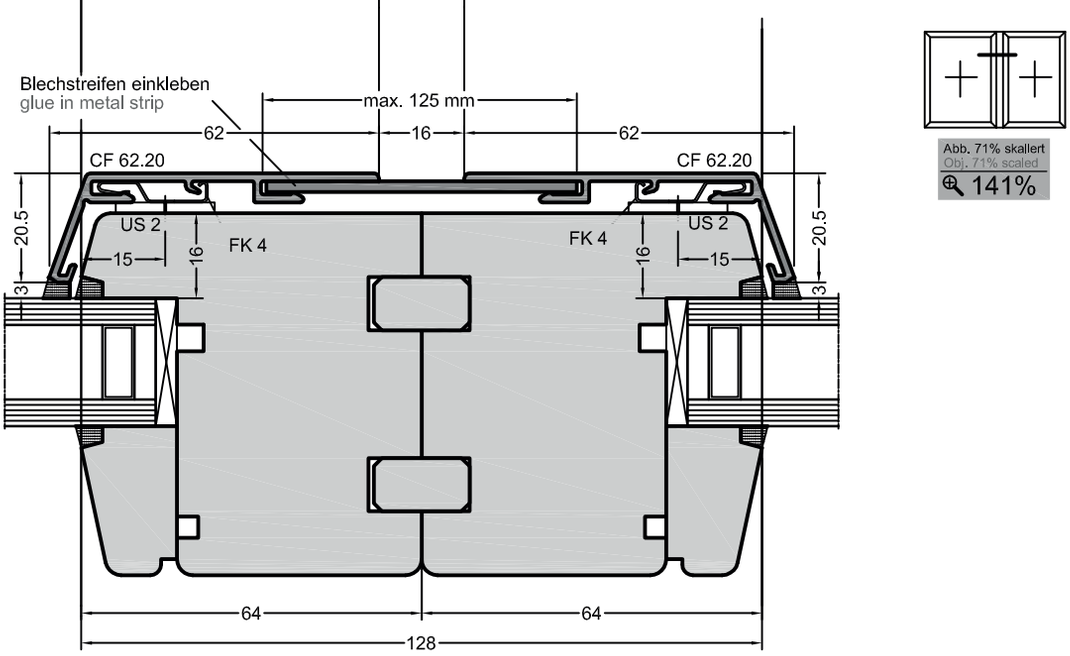

Zweiteiliges Fenster mit Setzholz
Gemel window with mullion

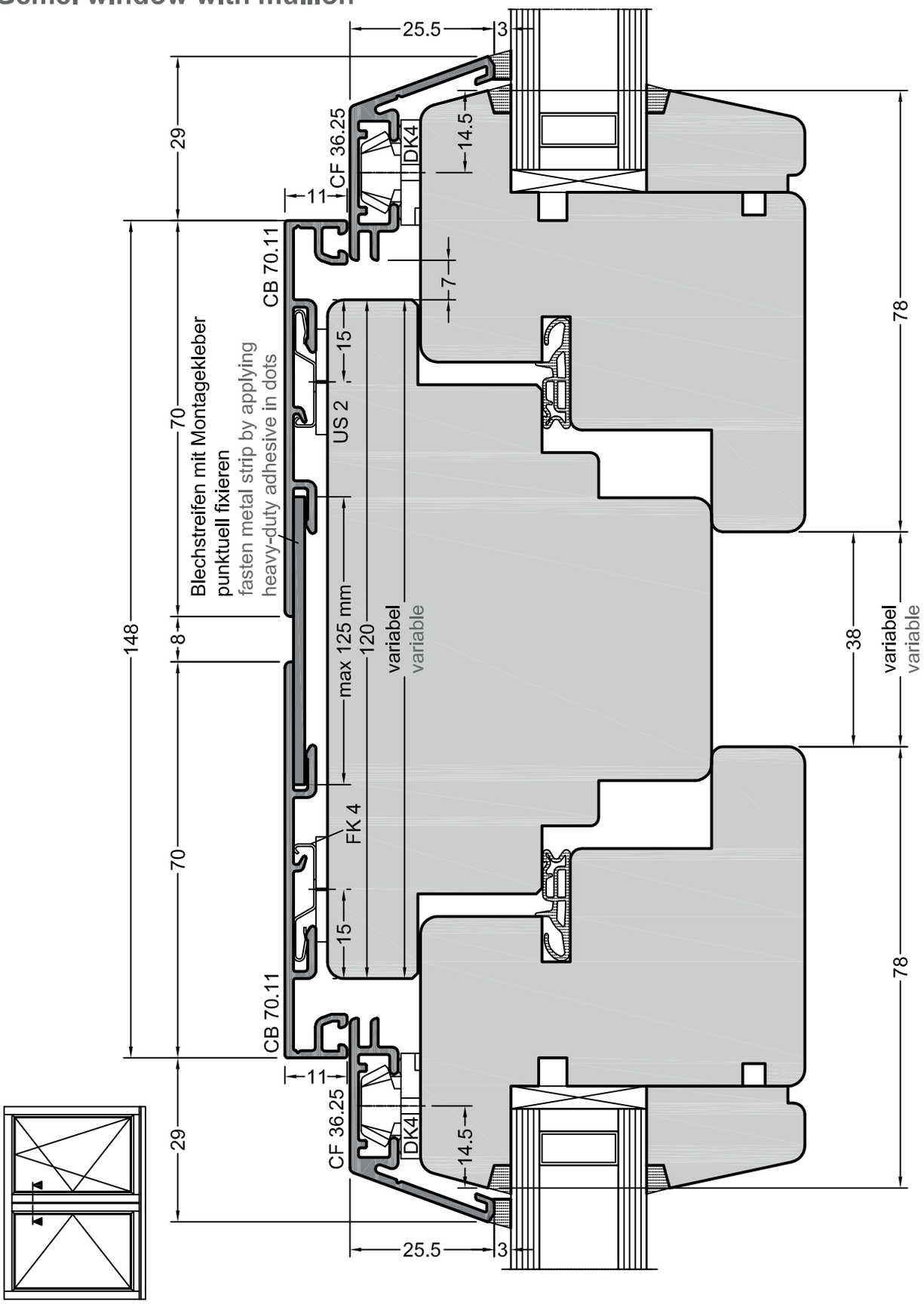

GUTMANN

GUTMANN AG

Nuernberger Str. 57 | 91781 Weissenburg, Germany
T +49 (0) 9141-992-0 | **F** +49 (0) 9141-992-212
www.gutmann.de | info@gutmann.de

GUTMANN Middle East LLC

Dubai Investment Park 1 | Warehouse No. 4
P.O. Box 54563 | Dubai, United Arab Emirates
T +971 (4) 88 5333-6 | **F** +971 (4) 88 5333-9
www.gutmann.ae | info@gutmannllc.ae

GUTMANN AG – Switzerland

Industriestr. 14 | 5432 Neuenhof, Switzerland
T +41 (0) 58-310-1210 | **F** +41 (0) 58-310-1211
www.gutmann-group.com | info-ch@gutmann-group.com

gutmann-group.com

3/500/02.14/GUTMANN/Frank/72014/de_en